reventon

INDUSTRIAL SOLUTIONS

ECVOLUTION

KATALOG PRODUKTOWY I

LOKALNA FIRMA
DZIAŁAJĄCA GLOBALNIE

REVENTON GROUP to prężnie rozwijająca się marka, która posiada ugruntowaną pozycję wiarygodnego dostawcy w branży HVAC, zarówno w Polsce jak i za granicą.

Jesteśmy obecni na 40 rynkach na świecie. REVENTON GROUP to firma rodzinna, co niesie ze sobą wiele korzyści, takich jak: elastyczne i indywidualne podejście do klientów, wysoką efektywność kosztową wynikającą z braku rozbudowanej struktury oraz szybką ścieżkę decyzyjną.

wieloletnie doświadczenie

Za sukcesami projektów HVAC realizowanych przez naszych klientów stoi wypracowane w REVENTON GROUP know-how w zakresie projektowania, designu oraz testowania urządzeń, co w połączeniu z nowoczesnymi technologiami produkcji gwarantuje wysoką wydajność naszych urządzeń. Płaska struktura organizacyjna umożliwia z kolei szybkie i elastyczne podejście do wyzwań, jakie zgłaszają nasi klienci.

gwarancja producenta

Kupując nasze produkty otrzymujesz pełną ochronę gwarancyjną producenta. Dzięki dostępności produktów i komponentów w magazynach, REVENTON GROUP dokonuje niezwłocznie naprawy lub/i wymiany wadliwego urządzenia albo jego komponentu. W uzasadnionych przypadkach następuje zwrot kosztów zakupu produktu podlegającego ochronie gwarancyjnej.

dostępność produktów

Perfekcyjna logistyka w połączeniu z rozbudowanymi powierzchniami magazynowymi oraz brakiem minimum logistycznego to ważny punkt w strategii firmy REVENTON GROUP. Gwarantuje to naszym klientom dostępność całego wachlarza oferowanych produktów oraz niezbędnych części zamiennych, co w konsekwencji efektywnie skraca czas potrzebny do ich dostawy.

obsługa posprzedażowa

Nasz kontakt z klientem nie kończy się z chwilą zakupu urządzenia. Oferujemy szeroki zakres usług posprzedażowych, włącznie z dostępnością części i komponentów zamiennych, dodatkowymi akcesoriami, konsultacjami technicznymi czy szkoleniami z zakresu obsługi i konserwacji zakupionych urządzeń.

indywidualne podejście

Dział techniczny REVENTON GROUP zapewnia indywidualne i efektywne kosztowo podejście do potrzeb i wyzwań technicznych stojących przed naszymi klientami w zakresie doboru urządzeń HVAC. Nasi partnerzy otrzymują zawsze technicznie dopracowane urządzenia do ogrzewania, wentylacji bądź klimatyzacji, które również kosztowo spełniają wymagania konkurencyjnego rynku.

produkt polski

Nasze urządzenia produkujemy w Polsce, co pozwala nam zachować pełną niezależność oraz elastyczność w działaniu. Krajowa produkcja to nie tylko synonim solidności i dbałości o detale, ale również gwarancja stabilności dostaw. Dzięki temu REVENTON GROUP może błyskawicznie reagować na potrzeby rynku, oferując nowoczesne rozwiązania HVAC bez ryzyka długich opóźnień logistycznych.

SPIS TREŚCI

NAGRZEWNICE 5

HC-3S 230V Nagrzewnica wodna 6
HC-EC 230V Nagrzewnica wodna 7
HC3P 400V Nagrzewnica wodna 8
S-3S 230V Nagrzewnica wodna 9
ROZWIĄZANIA DLA AGRO **FARMER HCF 230V** Nagrzewnica wodna 10
ROZWIĄZANIA DLA AGRO **FARMER OPENAIR 230V** Nagrzewnica wodna 11
EHU-3S 400V Nagrzewnica elektryczna 12
Sterowniki i automatyka 13
Akcesoria 15

KURTYNY POWIETRZNE 17

HUMMER C-1P/EC 230V Kurtyna powietrzna przemysłowa bez wymiennika (zimna) 18
HUMMER W-1P/EC 230V Kurtyna powietrzna z wodnym wymiennikiem ciepła 19
HUMMER E-3P 230V/400V Kurtyna powietrzna z grzałką elektryczną 20
Sterowniki i automatyka 21
Akcesoria 21

DESTRATYFIKATORY 23

HC-EC 230V Destratyfikator 24
TORNADO EC 230V Destratyfikator 25
Sterowniki i automatyka 26
Akcesoria 26

WENTYLATORY 29

FR-BG 230V/400V Wentylator osiowy tłoczący 30
FR-BG EC-EE 230V/400V Wentylator osiowy ssący 31
FR-SG 230V/400V Wentylator osiowy ssący 32
FR-SG EC 230V/400V Wentylator osiowy ssący 33
FR-SG EC-EE 230V/400V Wentylator osiowy ssący 34
FR-BS 230V/400V Wentylator wyciągowy ścienny 35
FR-BS EC 230V/400V Wentylator wyciągowy ścienny 36
FR-BS EC-EE 230V Wentylator wyciągowy ścienny 37
FR-BC 230V Wentylator osiowy kanałowy 38
FR-BC EC-EE 230V Wentylator osiowy kanałowy 39
FR-DF 230V Wentylator kanałowy 40
FR-DF EC 230V Wentylator kanałowy 41
STORM 230V/400V AC/EC Wentylator dachowy 42
STORM PRO 230V/400V AC Wentylator dachowy 43
STORM PRO 230V/400V EC Wentylator dachowy 44
Akcesoria 45
Sterowniki i automatyka 46

REKUPERATORY 49

INSPIRO BASIC Rekuperator 50
INSPIRO Rekuperator 51
VERTIC Rekuperator pionowy 52
WALLER Rekuperator ścienny 53
Sterowniki i automatyka 54
Akcesoria 54

KLIMATYZATORY 57

VESPER Klimatyzator ścienny SPLIT 58

AUTOMATYKA I AKCESORIA 59

ECVOLUTION

NOWE WYMOGI UNIJNE

Od **24 lipca 2026 r.** wchodzi w życie unijne rozporządzenie **ErP 2026,** które wprowadza wyższe wymogi efektywności energetycznej dla wentylatorów stosowanych w urządzeniach HVAC.
W praktyce oznacza to, że tradycyjne **silniki AC o mocy powyżej 125 W** muszą zostać zastąpione nowocześniejszymi **silnikami EC** (elektronicznie komutowanymi), które charakteryzują się wyższą sprawnością i spełniają nowe wymagania.

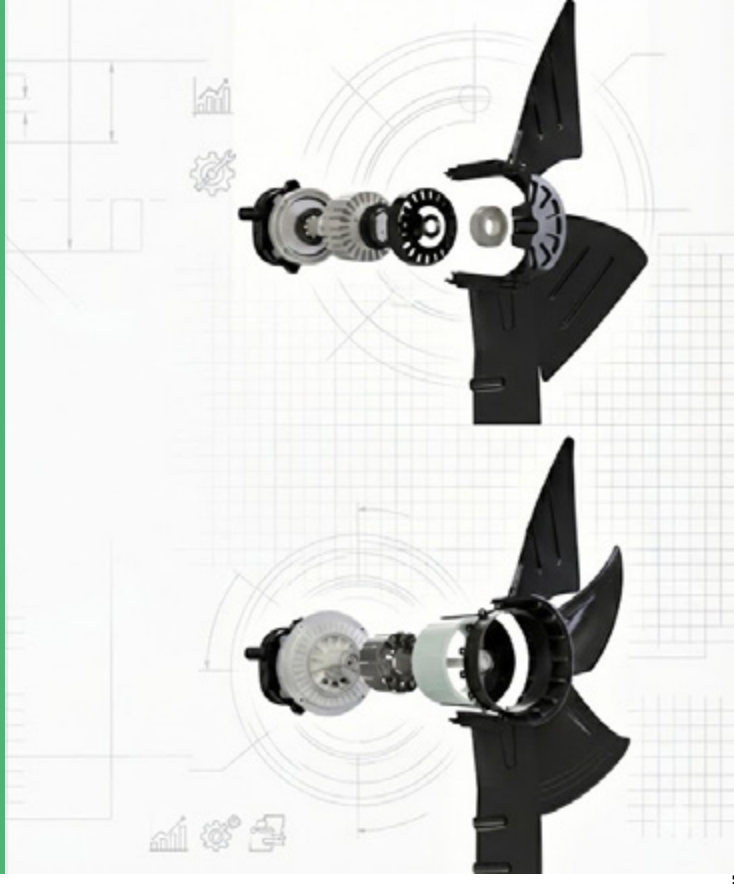

Dla dystrybutorów:
urządzenia zakupione (z datą na fakturze) **przed wejściem w życie nowych przepisów** mogą być **bezterminowo odsprzedawane i montowane** bez żadnych ograniczeń.

Dla wentylatorów zintegrowanych z produktami obowiązuje roczny okres przejściowy **do 23 lipca 2027 r.**

LEGENDA

DOSTĘPNE DO 23.07.2027 Produktów nie będzie można kupić po tej dacie — DOSTĘPNE DO 23.07.2027

ZMIANA Z AC NA EC Przejście produktów z silnika AC na silnik EC — ZMIANA Z AC NA EC

POZOSTAJĄ W OFERCIE Produkty pozostają bezterminowo — POZOSTAJĄ W OFERCIE

Nagrzewnice

Nagrzewnica wodna
HC-3S

ZAKRES MOCY GRZEWCZEJ: **1,55 kW - 91,5 kW**

Dokumentacja techniczna

Produkt polski | Montaż sufitowy i ścienny | Funkcja grzania | Funkcja chłodzenia | Cyrkulacja powietrza | Obudowa EPP | 230V Zasilanie | IP 54 Stopień ochrony IP | AC Silnik AC | Ilość biegów silnika | Wentylator osiowy | Kompatybilne z pompami ciepła | 3R Wymiennik ciepła 3-rzędowy | 2R Wymiennik ciepła 2-rzędowy

Nagrzewnica wodna HC-3S przeznaczona jest do obiektów przemysłowych i komercyjnych. Nagrzewnica wymaga podłączenia do instalacji z czynnikiem grzewczym, który przekazuje ciepło przez wymiennik do pomieszczenia. Może być również zasilana wodą lodową w celu chłodzenia powietrza w obiekcie.

KLUCZOWE CECHY

- Moc grzewcza od 1,55 kW do 91,5 kW
- Moc chłodnicza od 2,6 kW do 35 kW
- Wydajność przepływu powietrza od 850 m³/h do 5 000 m³/h
- 3-biegowa regulacja prędkości obrotowej wentylatora
- Silnik indukcyjny AC o stopniu ochrony IP54
- Obudowa z tworzywa EPP
- Regulowane kierownice powietrza z ABS (opcjonalnie: nawiewnik 360° lub konfuzor)
- Wyprodukowana w Polsce

POZOSTAJĄ W OFERCIE

DOSTĘPNE DO 23.07.2027

	NAZWA PRODUKTU	KOD PRODUKTU	ZAKRES MOCY GRZEWCZEJ kW	ZAKRES MOCY CHŁODNICZEJ kW	MAKSYMALNY PRZEPŁYW POWIETRZA m³/h 3 bieg | 2 bieg | 1 bieg	NAPIĘCIE / CZĘSTOTLIWOŚĆ V/Hz	MOC SILNIKA W 3 bieg | 2 bieg | 1 bieg	WAGA NETTO kg	GŁOŚNOŚĆ dB 3 bieg | 2 bieg | 1 bieg
✓	HC15-3S	WHHC15-3S-2402	1,79 - 23,3	2,7 - 7,5	1 500 | 1 000 | 850	230/50	80 | 48 | 45	10	53 | 47 | 45
●	HC20-3S	WHHC20-3S-1759	1,55 - 28,4	2,6 - 5,4	3 200 | 2 150 | 1 350	230/50	185 | 140 | 120	12,5	57 | 55 | 49
●	HC30-3S	WHHC30-3S-1760	1,8 - 34,9	3,2 - 11,8	3 100 | 1 950 | 1 250	230/50	190 | 150 | 120	12,5	57 | 55 | 49
●	HC35-3S	WHHC35-3S-1761	2,14 - 40,1	3,9 - 13,9	2 700 | 1 700 | 1 100	230/50	190 | 150 | 120	14	56 | 54 | 48
●	HC45-3S	WHHC45-3S-1762	3,21 - 55,6	6,2 - 18,6	2 500 | 1 450 | 950	230/50	190 | 140 | 120	14	56 | 54 | 48
●	HC50-3S	WHHC50-3S-2006	5,00 - 65,8	7,4 - 22,2	5 000 | 4 200 | 2 600	230/50	455 | 350 | 280	20,5	66 | 60 | 54
●	HC70-3S	WHHC70-3S-1764	5,00 - 80,1	9,1 - 30,5	3 400 | 1 900 | 1 450	230/50	240 | 190 | 160	20	58 | 53 | 49
●	HC80-3S	WHHC80-3S-1956	6,96 - 91,5	10,3 - 35	4 200 | 3 500 | 2 300	230/50	480 | 350 | 280	22,5	65 | 59 | 53

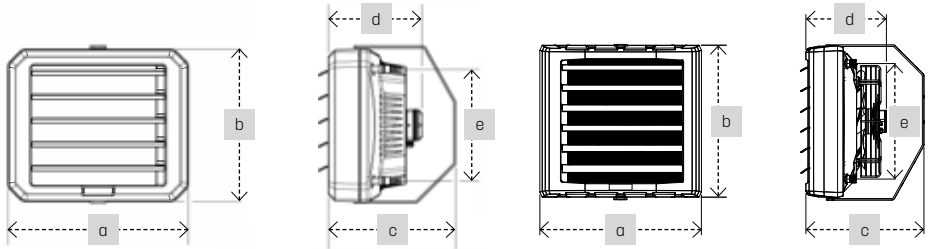

HC15 | HC15 | HC20-80 | HC20-80

HC 15-3S	HC 20-45-3S	HC 50-80-3S
a. 570 mm	a. 635 mm	a. 739 mm
b. 480 mm	b. 600 mm	b. 699 mm
c. 401 mm	c. 465 mm	c. 532 mm
d. 350±3 mm	d. 320 mm	d. 345 mm
e. 295 mm	e. 455±3 mm	e. 550±3 mm

Dokumentacja techniczna

Nagrzewnica wodna
HC-EC

ZAKRES MOCY GRZEWCZEJ: **1,97 kW - 88,9 kW**

Produkt polski | Montaż sufitowy i ścienny | Funkcja grzania | Funkcja chłodzenia | Cyrkulacja powietrza | Obudowa EPP | Zasilanie 230V | Stopień ochrony IP 54 | Silnik EC | Wentylator osiowy | Kompatybilne z pompami ciepła | Wymiennik ciepła 3-rzędowy 3R | Wymiennik ciepła 2-rzędowy 2R | Wymiennik ciepła 1-rzędowy 1R

Nagrzewnica HC-EC przeznaczona jest do ogrzewania i chłodzenia powietrza w obiektach przemysłowych i komercyjnych, takich jak hale produkcyjne, magazyny, warsztaty czy pomieszczenia usługowe. Wymaga podłączenia do instalacji z czynnikiem grzewczym, który przekazuje ciepło przez wymiennik do ogrzewanego pomieszczenia. Mogą być również zasilane wodą lodową w celu obniżenia temperatury w obiekcie lub pracować w trybie cyrkulacji powietrza. Urządzenie łączy wysoką wydajność z energooszczędną technologią silnika EC.

KLUCZOWE CECHY

- Moc grzewcza od 1,97 kW do 88,9 kW
- Moc chłodnicza od 1,9 kW do 20,1 kW
- Wydajność przepływu powietrza do 4 800 m³/h
- Energooszczędny silnik EC z płynną regulacją obrotów 0-100%
- Silnik o stopniu ochrony IP54
- Obudowa z tworzywa EPP
- Regulowane kierownice powietrza z ABS (opcjonalnie: nawiewnik 360° lub konfuzor)
- Wyprodukowana w Polsce

POZOSTAJĄ W OFERCIE

NAZWA PRODUKTU	KOD PRODUKTU	ZAKRES MOCY GRZEWCZEJ kW	ZAKRES MOCY CHŁODNICZEJ kW	MAKSYMALNY PRZEPŁYW POWIETRZA m³/h	NAPIĘCIE / CZĘSTOTLIWOŚĆ V/Hz	MOC SILNIKA W	WAGA NETTO kg	GŁOŚNOŚĆ dB
HC15-EC	WHHC15-EC-2424	2,00 - 28,2	3,2 - 8,6	2 000	230/50	150	8,5	63
HC20-EC	WHHC20-EC-1985	1,97 - 33,7	1,9 - 4,6	4 600	230/50	500	13	60
HC30-EC	WHHC30-EC-1986	2,36 - 41,5	2,4 - 6,1	4 300	230/50	500	13	59
HC35-EC	WHHC35-EC-1987	2,88 - 49,0	3,5 - 7,7	4 000	230/50	500	14,5	58
HC45-EC	WHHC45-EC-1988	4,54 - 66,7	7,3 - 12,1	3 400	230/50	500	14,5	58
HC50-EC	WHHC50-EC-1989	4,36 - 64,1	6,0 - 10,6	4 800	230/50	430	20	59
HC70-EC	WHHC70-EC-1990	5,93 - 88,9	9,0 - 20,1	4 000	230/50	430	21	58

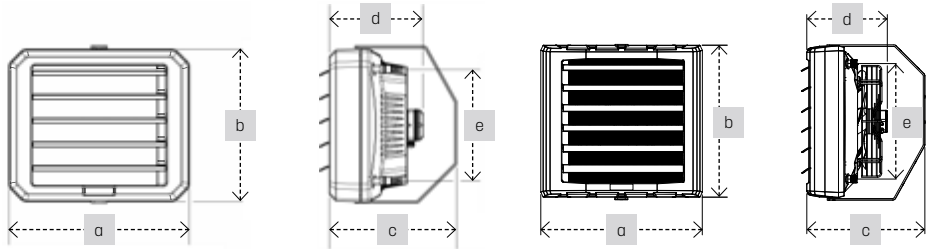

HC15-EC | HC15-EC | HC20-70-EC | HC20-70-EC

HC 15-EC	HC 20-45-EC	HC 50-70-EC
a. 570 mm	a. 635 mm	a. 739 mm
b. 480 mm	b. 600 mm	b. 699 mm
c. 401 mm	c. 465 mm	c. 532 mm
d. 295 mm	d. 320 mm	d. 345 mm
e. 350±3 mm	e. 455±3 mm	e. 550±3 mm

Nagrzewnica wodna
HC3P

ZAKRES MOCY GRZEWCZEJ: **2,36 kW - 80,1 kW**

Dokumentacja techniczna

Produkt polski | Montaż sufitowy i ścienny | Funkcja grzania | Funkcja chłodzenia | Cyrkulacja powietrza | Obudowa EPP | 400V Zasilanie | IP 54 Stopień ochrony IP | AC Silnik AC | Ilość biegów silnika | Wentylator osiowy | Kompatybilne z pompami ciepła | 3R Wymiennik ciepła 3-rzędowy | 2R Wymiennik ciepła 2-rzędowy | 1R Wymiennik ciepła 1-rzędowy

Nagrzewnica HC3P to urządzenie przeznaczone do ogrzewania dużych przestrzeni, takich jak hale przemysłowe, magazyny czy obiekty handlowe. Wyposażona w trójfazowy silnik, zapewnia wydajne rozprowadzanie ciepła. Wymaga podłączenia do instalacji z czynnikiem grzewczym, który przekazuje energię przez wymiennik do ogrzewanego pomieszczenia. Może również pracować z wodą lodową, wspomagając obieg powietrza i jego chłodzenie.

KLUCZOWE CECHY

- Moc grzewcza od 2,36 kW do 80,1 kW
- Moc chłodnicza od 2,6 kW do 30,5 kW
- Wydajność przepływu powietrza od 2 500 m³/h do 4 000 m³/h
- Trójfazowy silnik AC 400 V (IP54)
- Obudowa z tworzywa EPP
- Regulowane kierownice powietrza z ABS (opcjonalnie: nawiewnik 360° lub konfuzor)
- Wyprodukowana w Polsce

DOSTĘPNE DO 23.07.2027

NAZWA PRODUKTU	KOD PRODUKTU	ZAKRES MOCY GRZEWCZEJ kW	ZAKRES MOCY CHŁODNICZEJ kW	MAKSYMALNY PRZEPŁYW POWIETRZA m³/h	NAPIĘCIE / CZĘSTOTLIWOŚĆ V/Hz	MOC SILNIKA W	WAGA NETTO kg	GŁOŚNOŚĆ dB
HC3P 20	WHHC3P20-1514	2,36 - 28,4	2,6 - 5,4	3 200	400/50	180	12,5	55
HC3P 30	WHHC3P30-1626	2,84 - 34,9	3,2 - 11,8	3 100	400/50	180	13	55
HC3P 35	WHHC3P35-1515	3,51 - 40,1	3,9 - 13,9	2 700	400/50	180	14	54
HC3P 45	WHHC3P45-1627	6,02 - 55,6	6,2 - 18,6	2 500	400/50	180	14,5	54
HC3P 50	WHHC3P50-1516	6,23 - 58,5	6,6 - 22,4	4 000	400/50	250	20,5	59
HC3P 70	WHHC3P70-1517	8,78 - 80,1	9,1 - 30,5	3 400	400/50	250	21	58

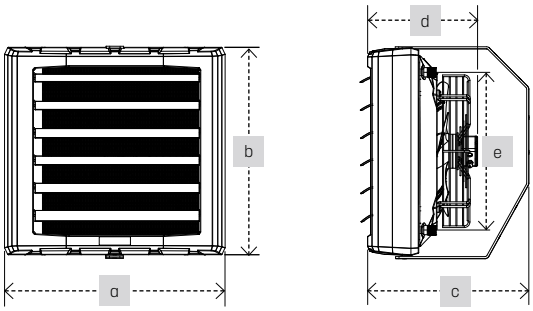

HC3P 20-45	HC3P 50-70
a. 635 mm	a. 739 mm
b. 600 mm	b. 699 mm
c. 465 mm	c. 532 mm
d. 325 mm	d. 345 mm
e. 455±3 mm	e. 550±3 mm

Dokumentacja techniczna

Nagrzewnica wodna
S-3S

ZAKRES MOCY GRZEWCZEJ: **1,57 kW - 66,2 kW**

Produkt polski | Montaż sufitowy i ścienny | Funkcja grzania | Cyrkulacja powietrza | Obudowa stalowa | 230V Zasilanie | IP 54 Stopień ochrony IP | AC Silnik AC | Ilość biegów silnika | Wentylator osiowy | Kompatybilne z pompami ciepła | 3R Wymiennik ciepła 3-rzędowy | 2R Wymiennik ciepła 2-rzędowy | 1R Wymiennik ciepła 1-rzędowy

Nagrzewnica S-3S została zaprojektowana z myślą o ogrzewaniu obiektów komercyjnych, produkcyjnych oraz magazynowych. Zarówno obudowa jak i kierownice powietrza zostały wykonane ze stali ocynkowanej malowanej proszkowo.

KLUCZOWE CECHY

- Moc grzewcza od 1,57 kW do 66,2 kW
- Wydajność przepływu powietrza od 700 m³/h do 3 350 m³/h
- 3-biegowa regulacja prędkości wentylatora
- Silnik indukcyjny AC o stopniu ochrony IP54
- Obudowa ze stali ocynkowanej malowanej proszkowo (RAL 9005)
- Regulowane kierownice powietrza ze stali ocynkowanej (RAL 7048)
- Wyprodukowana w Polsce

POZOSTAJĄ W OFERCIE

DOSTĘPNE DO 23.07.2027

	NAZWA PRODUKTU	KOD PRODUKTU	ZAKRES MOCY GRZEWCZEJ kW	MAKSYMALNY PRZEPŁYW POWIETRZA m³/h 3 bieg | 2 bieg | 1 bieg	NAPIĘCIE / CZĘSTOTLIWOŚĆ V/Hz	MOC SILNIKA W 3 bieg | 2 bieg | 1 bieg	WAGA NETTO kg	GŁOŚNOŚĆ dB 3 bieg | 2 bieg | 1 bieg
✔	S1-3S	WHS1-3S-1789	1,57 - 19,5	1 400 | 1 150 | 900	230/50	75 | 45 | 35	12,5	51 | 45 | 43
●	S2-3S	WHS2-3S-1790	2,1 - 30,8	2 000 | 1 100 | 900	230/50	124 | 85 | 75	19	54 | 48 | 46
●	S3-3S	WHS3-3S-1791	2,92 - 48,8	1 800 | 850 | 700	230/50	124 | 85 | 75	20	53 | 47 | 45
●	S4-3S	WHS4-3S-1787	4,17 - 66,2	3 350 | 2 250 | 1 400	230/50	185 | 140 | 90	25	56 | 50 | 48

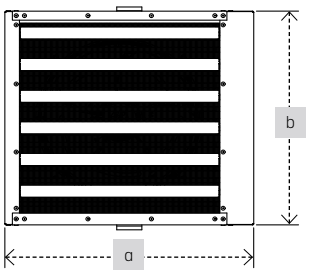

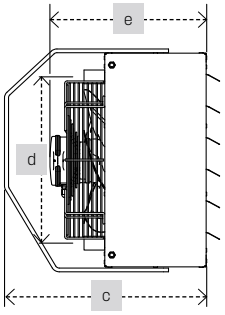

S1 -3S	S2-3S/S3-3S	S4-3S
a. 496 mm	a. 546 mm	a. 696 mm
b. 450 mm	b. 550 mm	b. 660 mm
c. 403 mm	c. 480 mm	c. 549 mm
d. 350±3 mm	d. 450±3 mm	d. 560±3 mm
e. 312,5 mm	e. 367 mm	e. 375 mm

Nagrzewnica wodna
FARMER HCF

ZAKRES MOCY GRZEWCZEJ: **3,87 kW - 66,2 kW**

Dokumentacja techniczna

DLA AGRO

Produkt polski | Montaż sufitowy i ścienny | Funkcja grzania | Funkcja chłodzenia | Cyrkulacja powietrza | Obudowa EPP | 230V Zasilanie | IP 54 Stopień ochrony IP | IP 66 Stopień ochrony IP | AC Silnik AC | Ilość biegów silnika | Ilość biegów silnika | Wentylator osiowy | Kompatybilne z pompami ciepła | 2R Wymiennik ciepła 2-rzędowy

Nagrzewnica powietrza FARMER HCF została zaprojektowana z myślą o pracy w środowiskach agresywnych, typowych dla branży rolniczej - o wysokim stężeniu pyłów, amoniaku czy związków kwasowych. Urządzenie posiada trwałą obudowę z EPP oraz komponenty odporne na korozję, w tym wymiennik ciepła pokryty powłoką epoksydową. Sprawdza się w takich obiektach jak obory, chlewnie, stajnie czy szklarnie. Mogą pracować zarówno z wodą gorącą, jak i lodową, zapewniając funkcje grzania i chłodzenia.

KLUCZOWE CECHY

- Moc grzewcza od 3,87 kW do 58,5 kW (IP54)
- Moc grzewcza od 7,01 kW do 66,2 kW (IP66)
- Moc chłodnicza od 6,6 kW do 22,4 kW (IP54)
- Moc chłodnicza od 7,4 kW do 22,2 kW (IP66)
- Wymiennik ciepła pokryty powłoką epoksydową
- Dostępne wersje: IP54 (3-biegowy silnik AC) oraz IP66 (1-biegowy silnik AC)
- Wydajność przepływu powietrza od 1 700 m³/h do 5 000 m³/h
- Obudowa z tworzywa EPP
- Regulowane kierownice powietrza z ABS (opcjonalnie: nawiewnik 360° lub wersja z konfuzorem)
- Wyprodukowana w Polsce

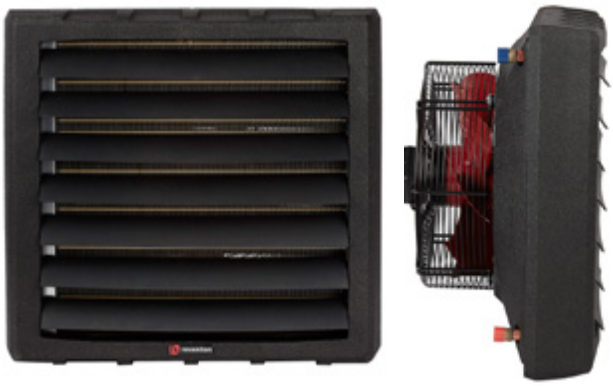

POZOSTAJĄ W OFERCIE | DOSTĘPNE DO 23.07.2027 | ZMIANA Z AC NA EC

NAZWA PRODUKTU	KOD PRODUKTU	ZAKRES MOCY GRZEWCZEJ kW	ZAKRES MOCY CHŁODNICZEJ kW	MAKSYMALNY PRZEPŁYW POWIETRZA m³/h 3 bieg | 2 bieg | 1 bieg	NAPIĘCIE / CZĘSTOTLIWOŚĆ V/Hz	MOC SILNIKA W 3 bieg | 2 bieg | 1 bieg	WAGA NETTO kg	GŁOŚNOŚĆ dB 3 bieg | 2 bieg | 1 bieg
FARMER HCF IP54-EC	HCFE-50EC-2534	4,40 - 64,10	6,9 - 41,5	4 800	230/50	430	20	59
FARMER HCF IP54-3S	WHHCF47-3S-1765	3,87 - 58,50	6,6 - 22,4	4 000 | 2 400 | 1 750	230/50	240 | 190 | 160	15	59 | 54 | 50
FARMER HCF IP66	WHHCF53-1527	7,01 - 66,20	7,4 - 22,2	5 000	230/50	560	23,5	63

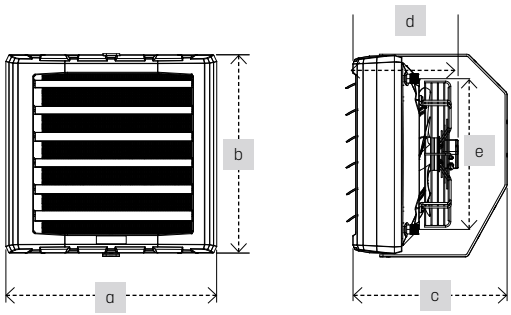

FARMER HCF IP50-EC
a. 739 mm
b. 699 mm
c. 532 mm
d. 550±3 mm
e. 345 mm

FARMER HCF IP54-3S
a. 739 mm
b. 699 mm
c. 532 mm
d. 550±3 mm
e. 345 mm

FARMER HCF IP66
a. 739 mm
b. 699 mm
c. 532 mm
d. 550±3 mm
e. 430 mm

Dokumentacja techniczna

Nagrzewnica wodna
FARMER OpenAir

ZAKRES MOCY GRZEWCZEJ: **7,5 kW - 88,1 kW**

DLA AGRO

Produkt polski | Montaż sufitowy i ścienny | Funkcja grzania | Funkcja chłodzenia | Cyrkulacja powietrza | Obudowa stalowa | Obudowa kompozytowa | 230V Zasilanie | IP 66 Stopień ochrony IP | AC Silnik AC | Ilość biegów silnika | Wentylator osiowy | Kompatybilne z pompami ciepła | 4R Wymiennik ciepła 4-rzędowy | 3R Wymiennik ciepła 3-rzędowy | CE

Nagrzewnica FARMER OpenAir została stworzona do pracy w wymagających warunkach przemysłowych, takich jak wysokie zawilgocenie, obecność oparów kwasowych, amoniaku czy zapylenie. Urządzenie doskonale sprawdza się w obiektach rolniczych - oborach, chlewniach, stajniach czy szklarniach. Może być zasilane wodą grzewczą, a opcjonalnie również zimną wodą w celu chłodzenia powietrza. Dzięki klasie szczelności IP66 jest odporna na pył i wodę.

KLUCZOWE CECHY

- Moc grzewcza od 7,5 kW do 88,1 kW
- Moc chłodnicza od 7,6 kW do 22,7 kW
- Wymiennik ciepła pokryty powłoką epoksydową, odporny na korozję
- Wydajność przepływu powietrza od 4 500 m³/h do 5 100 m³/h
- Silnik indukcyjny AC o klasie szczelności IP66
- Obudowa z kompozytu, wzmocniona ramą aluminiową
- Nawiewnik ze stali ocynkowanej malowanej proszkowo (wersja standardowa 360° lub pozioma)
- Wyprodukowana w Polsce

DOSTĘPNE DO 23.07.2027

ZMIANA Z AC NA EC

NAZWA PRODUKTU	KOD PRODUKTU	ZAKRES MOCY GRZEWCZEJ kW	ZAKRES MOCY CHŁODNICZEJ kW	MAKSYMALNY PRZEPŁYW POWIETRZA m³/h	NAPIĘCIE / CZĘSTOTLIWOŚĆ V/Hz	MOC SILNIKA W	WAGA NETTO kg	GŁOŚNOŚĆ dB
FARMER OpenAir IP66	WHHCFO-2042	7,5 - 71,6	7,6 - 18,1	5 100	230/50	500	46	66
FARMER OpenAir XL IP66	WHFOXL-2445	9,9 - 88,1	9,9 - 22,7	4 500	230/50	500	49	66

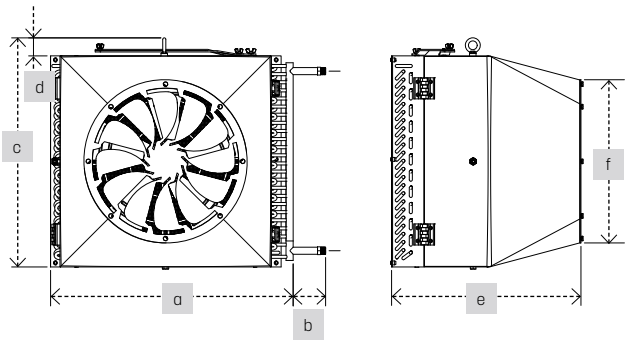

FARMER OpenAir IP66	FARMER OpenAir XL IP66
a. 747 mm	a. 747 mm
b. 100 mm	b. 100 mm
c. 695 mm	c. 695 mm
d. 45 mm	d. 45 mm
e. 590 mm	e. 610 mm
f. 502,5 mm	f. 502,5 mm

Nagrzewnica elektryczna
EHU-3S

MOC GRZAŁKI: **7 kW lub 14 kW**

Dokumentacja techniczna

Produkt polski | Montaż sufitowy i ścienny | Funkcja grzania | Cyrkulacja powietrza | Obudowa stalowa | 230V Zasilanie wentylatora | 400V Zasilanie grzałki | IP X3 Stopień ochrony IP | AC Silnik AC | Ilość biegów silnika | Wentylator osiowy

Nagrzewnica elektryczna EHU-3S to profesjonalne rozwiązanie grzewcze dedykowane wymagającym obiektom przemysłowym, takim jak hale produkcyjne, magazyny, zakłady i sklepy. Idealnie sprawdza się w miejscach bez dostępu do instalacji wodnej lub gazowej. Urządzenie może być montowane w ograniczonej przestrzeni lub tam, gdzie wymagane jest ogrzewanie z góry.

KLUCZOWE CECHY

- Wydajność przepływu powietrza od 1 200 m³/h do 3 000 m³/h
- Obudowa ze stali węglowej malowanej proszkowo
- Samoregulująca się grzałka PTC
- 2-stopniowa moc grzewcza grzałki: 7 kW lub 14 kW
- Silnik indukcyjny AC o stopniu ochrony IP54
- 3-biegowa regulacja prędkości wentylatora
- Wyprodukowana w Polsce

DOSTĘPNE DO 23.07.2027

ZMIANA Z AC NA EC

NAZWA PRODUKTU	KOD PRODUKTU	MOC GRZAŁKI	MAKSYMALNY PRZEPŁYW POWIETRZA	NAPIĘCIE / CZĘSTOTLIWOŚĆ ZASILANIA GRZAŁKI	MOC SILNIKA	WAGA NETTO	GŁOŚNOŚĆ
		kW	m³/h 3 bieg | 2 bieg | 1 bieg	V/Hz	W	kg	dB 3 bieg | 2 bieg | 1 bieg
EHU 14-3S	EL 14-3S-2503	7 | 14	3 000 | 2 000 | 1 200	400/50	180 | 150 | 90	25	57 | 55 | 49

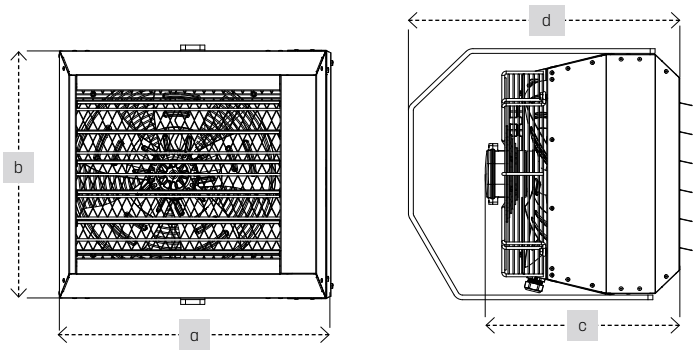

EHU 14-3S

a. 565 mm
b. 515 mm
c. 399 mm
d. 555 mm

STEROWNIKI I AUTOMATYKA

Sterowniki, regulatory i automatyka współpracujące z nagrzewnicami

Tabela wskazuje maksymalną ilość nagrzewnic obsługiwanych przez jedno urządzenie

Nagrzewnica wodna HC-3S									
NAZWA PRODUKTU	KOD PRODUKTU	HC15-3S	HC20-3S	HC30-3S	HC35-3S	HC45-3S	HC50-3S	HC70-3S	HC80-3S
Regulator prędkości z termostatem HC3S	RTHC3S-1779	8	3	3	3	3	1	2	1
Sterownik programowalny HMI BMS	PCHMI-1797	13	6	6	6	6	2	4	2
Sterownik programowalny HMI Wi-Fi	PCHMI-WIFI-2301	13	6	6	6	6	2	4	2
Puszka natynkowa HMI	BHMI-2452	1	1	1	1	1	1	1	1
Termostat manualny HC	RTHC-1523	8	3	3	3	3	1	2	1
Termostat manualny IP54	MT54-2341	13	6	6	6	6	2	4	2
Regulator prędkości obrotowej HC 1,2A	FSHC-1520	3	1	1	1	1		1	
Regulator prędkości obrotowej HC 3A	FS3HC-2104	8	3	3	3	3	1	2	1
Regulator prędkości obrotowej HC 5A	FS5HC-1607	13	6	6	6	6	2	4	2
Regulator prędkości obrotowej HC 7A	FS7HC-1608	19	8	8	8	8	3	6	3
Regulator prędkości obrotowej HC 14A	FS14HC-1610	38	17	17	17	17	6	12	6
Moduł przekaźnika RM-16A	RM16A-2343	44	19	19	19	19	7	14	7
Zawór dwudrogowy z siłownikiem HC 3/4″	VAHC-1524	1	1	1	1	1	1	1	1
Zawór trójdrogowy z siłownikiem HC 3/4″	VAHC3-1998	1	1	1	1	1	1	1	1

Nagrzewnica wodna HC-EC								
NAZWA PRODUKTU	KOD PRODUKTU	HC15-EC	HC20-EC	HC30-EC	HC35-EC	HC45-EC	HC50-EC	HC70-EC
Potencjometr EC	PEC-2444	1	1	1	1	1	1	1
Sterownik programowalny HMI EC BMS	HMIEC-1997	8	8	8	8	8	8	8
Puszka natynkowa HMI	BHMI-2452	1	1	1	1	1	1	1
Termostat manualny HC	RTHC-1523	2	*4 z RM-16A	*4 z RM-16A	*4 z RM-16A	*4 z RM-16A	1	1
Termostat manualnt IP54	MT54-2341	3	1	1	1	1	1	1
Zawór dwudrogowy z siłownikiem HC 3/4″	VAHC-1524	1	1	1	1	1	1	1
Zawór trójdrogowy z siłownikiem HC 3/4″	VAHC3-1998	1	1	1	1	1	1	1
Wyłącznik serwisowy MS 230V	MS230-2419	15	6	6	6	6	6	6

Nagrzewnica wodna HC3P							
NAZWA PRODUKTU	KOD PRODUKTU	HC3P 20	HC3P 30	HC3P 35	HC3P 45	HC3P 50	HC3P 70
Wyłącznik serwisowy MS 400V	MS400-2420	42	42	42	42	36	36

Nagrzewnica wodna S-3S

NAZWA PRODUKTU	KOD PRODUKTU	S1-3S	S2-3S	S3-3S	S4-3S
Regulator prędkości z termostatem HC3S	RTHC3S-1779	7	5	5	3
Sterownik programowalny HMI BMS	PCHMI-1797	13	8	8	6
Sterownik programowalny HMI Wi-Fi	PCHMI-WIFI-2301	13	8	8	6
Puszka natynkowa HMI	BHMI-2452	1	1	1	1
Termostat manualny HC	RTHC-1523	7	5	5	3
Termostat manualnyIP54	MT54-2341	13	13	13	6
Regulator prędkości obrotowej HC 1,2A	FSHC-1520	3	2	2	1
Regulator prędkości obrotowej HC 3A	FS3HC-2104	7	5	5	3
Regulator prędkości obrotowej HC 5A	FS5HC-1607	13	8	8	6
Regulator prędkości obrotowej HC 7A	FS7HC-1608	18	12	12	8
Regulator prędkości obrotowej HC 14A	FS14HC-1610	36	24	24	17
Moduł przekaźnika RM-16A	RM16A-2343	42	27	27	19
Zawór dwudrogowy z siłownikiem HC 3/4″	VAHC-1524	1	1	1	1
Zawór trójdrogowy z siłownikiem HC 3/4″	VAHC3-1998	1	1	1	1

Nagrzewnica wodna FARMER

NAZWA PRODUKTU	KOD PRODUKTU	FARMER HCF IP54	FARMER HCF IP66	FARMER HCF IP54 EC	FARMER OPENAIR	FARMER OPENAIR XL
Regulator prędkości z termostatem HC3S	RTHC3S-1779	2				
Sterownik programowalny HMI BMS	PCHMI-1797	4				
Sterownik programowalny HMI Wi-Fi	PCHMI-WIFI-2301	4				
Sterownik programowalny HMI SINGLE BMS	HMI-SIN-2021		2		2	2
Termostat manualny HC	RTHC-1523	2	1		1	1
Termostat manualny IP54	MT54-2341	4	2		2	2
Regulator prędkości obrotowej HC 1,2A	FSHC-1520	1				
Regulator prędkości obrotowej HC 3A	FS3HC-2104	2	1			
Regulator prędkości obrotowej HC 5A	FS5HC-1607	4	2			
Regulator prędkości obrotowej HC 7A	FS7HC-1608	6	2			
Regulator prędkości obrotowej HC 14A	FS14HC-1610	12	5			
Moduł przekaźnika RM-16A	RM16A-2343	14	6		7	7
Zawór dwudrogowy z siłownikiem HC 3/4″	VAHC-1524	1	1		1	1
Zawór trójdrogowy z siłownikiem HC 3/4″	VAHC3-1998	1	1		1	1
Wyłącznik serwisowy MS 230V	MS230-2419	18	8		9	9
Regulator prędkości obrotowej FARMER 3A	FS3FARMER-2523				1	1
Potencjometr EC	PEC-2444	1	1	1	1	1
Sterownik programowalny HMI EC BMS	HMIEC-1997	8	8	8	8	8

		Nagrzewnica elektryczna EHU-3S
NAZWA PRODUKTU	KOD PRODUKTU	EHU 14-3S
Sterownik programowalny HMI VOLT BMS	HMI-VOLTBMS -2502	10
Puszka natynkowa HMI	BHMI-2452	1

AKCESORIA

NAZWA PRODUKTU	KOD PRODUKTU	HC-3S	HC-EC	HC3P	S-3S	EHU-3S	FARMER HCF	FARMER OPENAIR
Komora mieszania MC do HC20-45	MCHC2045-1782	●	●					
Komora mieszania MC do HC50-80	MCHC5080-2016	●	●				●	
Konfuzor		●	●	●			●	
Konsola obrotowa FARMER OpenAir	RHFO-2044							●
Konsola obrotowa EHU 14	RHHU14-2504					●		
Konsola obrotowa HC15	RHHC15-2429	●	●					
Konsola obrotowa HC20-45	RHHC2045-1518	●	●	●				
Konsola obrotowa HC50-80, FARMER	RHHC5080-2015	●	●	●			●	
Konsola obrotowa S1	RHS1-1755				●			
Konsola obrotowa S2, S3	RHS2S3-1756				●			
Konsola obrotowa S4	RHS4-1757				●			
Nawiewnik 360°		●	●	●			●	
Nawiewnik poziomy	HDFO-2045							●
Przewody elastyczne HC 3/4" (kpl. 2 szt.)	FHHC-1525	●	●	●	●		●	●
Tacka na skropliny HC15	DTFHC15-2428	●	●					
Tacka na skropliny HC20-45	DTFWHHC2045	●	●	●				
Tacka na skropliny HC50-80	DTFWHHC5080	●	●	●			●	
Tacka na skropliny FARMER OpenAir	DTFOA-2449							●
Uchwyty montażowe do nagrzewnic z serii S	HS1234F-1754				●			
Zawiesie z amortyzatorem - typ Z	SB-2029	●	●	●	●	●	●	●

NOWE GENERACJE

NIEWIDOCZNA ŚCIANA. REALNA OCHRONA.

KURTYN POWIETRZNYCH

WKRÓTCE

DOSTĘPNE W SPRZEDAŻY

Kurtyny powietrzne

Kurtyna powietrzna przemysłowa **HUMMER**

ZASIĘG DZIAŁANIA: **8 M**

Dokumentacja techniczna

Produkt polski | Montaż sufitowy i ścienny | Funkcja wentylacji | Obudowa stal ocynk. | Zasilanie 230V | Stopień ochrony IP 54 | Silnik EC | Modułowość | Wentylator osiowy

Kurtyna powietrzna HUMMER została zaprojektowana do drzwi lub bram przemysłowych, szczególnie w takich obiektach jak magazyny, hale produkcyjne czy garaże. Zapobiega utracie ciepła w okresie zimowym oraz chroni przed kurzem, owadami i napływem gorącego powietrza latem.

KLUCZOWE CECHY

- Wersja bez wymiennika ciepła (zimna)
- Wydajność przepływu powietrza do 14 500 m³/h
- Efektywny zasięg działania do: 8 m
- Energooszczędny silnik EC (modele EC)
- Silnik o stopniu ochrony IP54
- Obudowa ze stali ocynkowanej malowanej proszkowo
- Możliwość montażu poziomego lub pionowego
- Możliwość łączenia kilku jednostek w jeden system
- W komplecie elementy montażowe

POZOSTAJĄ W OFERCIE

NAZWA PRODUKTU	KOD PRODUKTU	MAKSYMALNY PRZEPŁYW POWIETRZA	ZASIĘG KURTYNY	MOC SILNIKA	WAGA NETTO	GŁOŚNOŚĆ
		m³/h	m	W	kg	dB
HUMMER 150C-EC	ACH150C-EC-2353	10 100	7	860	41	67
HUMMER 200C-EC	ACH200C-EC-2354	14 500	8	1 290	58	70

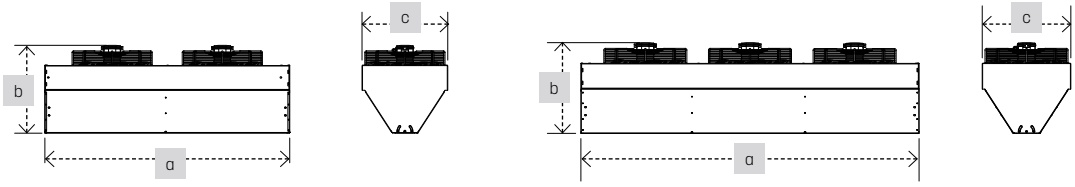

Hummer 150	Hummer 200
a. 1505 ±3 mm	a. 2000±3 mm
b. 540 mm	b. 540 mm
c. 522 mm	c. 522 mm

Dokumentacja techniczna

Kurtyna powietrzna **HUMMER** z wodnym wymiennikiem ciepła

ZAKRES MOCY GRZEWCZEJ: **3,9 kW - 118,5 kW**

Produkt polski | Montaż sufitowy i ścienny | Funkcja grzania | Funkcja wentylacji | Obudowa stal ocynk. | 230V Zasilanie | IP 54 Stopień ochrony IP | AC Silnik AC | EC Silnik EC | Ilość biegów silnika | Modułowość | Wentylator osiowy | Kompatybilne z pompami ciepła | 2R Wymiennik ciepła 2-rzędowy | 1R Wymiennik ciepła 1-rzędowy | CE

Kurtyna powietrzna HUMMER została zaprojektowana w celu ograniczenia strat ciepła w okresie zimowym oraz ochrony przed napływem gorącego powietrza, kurzem i owadami latem. Przeznaczona do drzwi i bram przemysłowych w budynkach takich jak magazyny, warsztaty i hale produkcyjne. Urządzenie wyposażone jest w wodny wymiennik ciepła, który wykorzystuje gorącą wodę z instalacji do ogrzewania przepływającego powietrza.

KLUCZOWE CECHY

- Wodny wymiennik ciepła
- Moc grzewcza od 3,9 kW do 118,5 kW
- Wydajność przepływu powietrza od 4 000 m³/h do 12 400 m³/h
- Efektywny zasięg działania do: 7,5 m
- 3-biegowy silnik indukcyjny AC (modele 1P) lub energooszczędny silnik EC (modele EC)
- Silnik o stopniu ochrony IP54
- Obudowa ze stali ocynkowanej malowanej proszkowo
- Możliwość montażu poziomego lub pionowego
- Możliwość łączenia kilku jednostek w jeden system
- W komplecie elementy montażowe

POZOSTAJĄ W OFERCIE | DOSTĘPNE DO 23.07.2027

	NAZWA PRODUKTU	KOD PRODUKTU	ZAKRES MOCY GRZEWCZEJ kW	MAKSYMALNY PRZEPŁYW POWIETRZA m³/h 3 bieg | 2 bieg | 1 bieg	ZASIĘG KURTYNY m 3 bieg | 2 bieg | 1 bieg	MOC SILNIKA W 3 bieg | 2 bieg | 1 bieg	WAGA NETTO kg	GŁOŚNOŚĆ dB 3 bieg
●	HUMMER 150W-1P	ACH150W-2001	3,9 - 40,5	6 500 | 5 500 | 4 000	6,5 | 6,0 | 5,5	480 | 380 | 320	51	66
●	HUMMER 200W-1P	ACH200W-2002	4,2 - 52,4	8 500 | 7 000 | 5 500	7,0 | 6,5 | 6,0	720 | 570 | 480	70	69
●	HUMMER 150W-1P **2R**	ACH150W2R-2304	8,9 - 97,6	8 700 | 7 350 | 5 350	7,0 | 6,5 | 6,0	910 | 700 | 560	58	65
●	HUMMER 200W-1P **2R**	ACH200W2R-2305	11,5 - 117,4	11 000 | 9 000 | 7 100	7,5 | 7,0 | 6,5	1 365 | 1 050 | 840	78	68
✓	HUMMER 150W-EC	ACH150W-EC-2355	4,04 - 46,3	9 500 | - | -	7,0 | - | -	860 | - | -	52	66
✓	HUMMER 200W-EC	ACH200W-EC-2356	5,42 - 56,3	12 400 | - | -	7,5 | - | -	1 290 | - | -	71	69
✓	HUMMER 150W-EC **2R**	ACH150W-EC2R-2357	8,3 - 102,2	8 900 | - | -	7,0 | - | -	860 | - | -	52	65
✓	HUMMER 200W-EC **2R**	ACH200W-EC2R-2358	10,1 - 118,5	11 200 | - | -	7,5 | - | -	1 290 | - | -	71	68

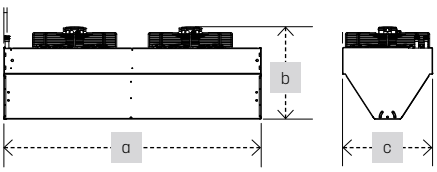

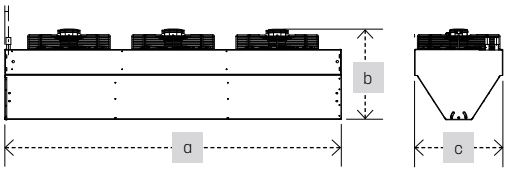

Hummer 150	Hummer 200
a. 1500±3 mm	a. 2000±3 mm
b. 540 mm	b. 540 mm
c. 522 mm	c. 522 mm

Kurtyna powietrzna **HUMMER** z grzałką elektryczną

ZASIĘG DZIAŁANIA: **7 M**

Dokumentacja techniczna

Produkt polski | Montaż sufitowy i ścienny | Funkcja grzania | Funkcja wentylacji | Obudowa stal ocynk. | Zasilanie wentylatora 400V | Stopień ochrony IP 54 | Silnik AC | Ilość biegów silnika | Modułowość | Wentylator osiowy

Kurtyna powietrzna HUMMER została zaprojektowana w celu ograniczenia strat ciepła w okresie zimowym oraz ochrony przed napływem gorącego powietrza, kurzem i owadami latem. Przeznaczona do drzwi i bram przemysłowych w budynkach takich jak magazyny, warsztaty i hale produkcyjne. Urządzenie wyposażone jest w dwustopniową grzałkę typu PTC (400V).

KLUCZOWE CECHY

- Trójfazowa grzałka PTC o mocy: 14 kW (150E-3P) lub 21 KW (200E-3P)
- Wydajność przepływu powietrza od 4 200 m³/h do 9 500 m³/h
- Efektywny zasięg działania: do 7 m
- 3-biegowy silnik indukcyjny AC
- Silnik o stopniu ochrony IP54
- Obudowa ze stali ocynkowanej malowanej proszkowo
- Możliwość montażu poziomego lub pionowego
- Możliwość łączenia kilku jednostek w jeden system
- W komplecie elementy montażowe

DOSTĘPNE DO 23.07.2027

ZMIANA Z AC NA EC

NAZWA PRODUKTU	KOD PRODUKTU	MOC GRZAŁKI kW	PRĄD GRZAŁKI A 2 bieg | 1 bieg	MAKSYMALNY PRZEPŁYW POWIETRZA m³/h 3 bieg | 2 bieg | 1 bieg	ZASIĘG KURTYNY m	MOC SILNIKA W 3 bieg | 2 bieg | 1 bieg	WAGA NETTO kg	GŁOŚNOŚĆ dB 3 bieg
HUMMER 150E-3P	ACH150E3P-2521	14	20 | 10	6 800 | 5 800 | 4 200	6,5	480 | 380 | 320	45	67
HUMMER 200E-3P	ACH200E3P-2522	21	30 | 20	9 500 | 7 800 | 6 100	7,0	720 | 570 | 480	64	70

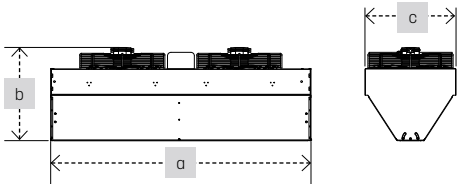

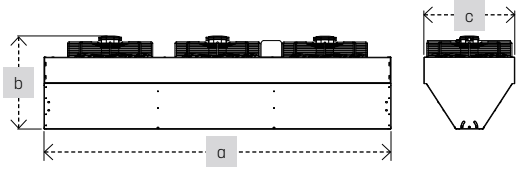

Hummer 150	Hummer 200
a. 1500±3 mm	a. 2000±3 mm
b. 540 mm	b. 540 mm
c. 522 mm	c. 522 mm

STEROWNIKI I AUTOMATYKA

Sterowniki, regulatory i automatyka współpracujące z kurtynami

NAZWA PRODUKTU	KOD PRODUKTU	HUMMER C-EC	HUMMER W-1P/ W-1P 2R/W-EC/ W-EC 2R	HUMMER E-3P
Czujnik drzwiowy HUMMER	DSH-2004	●	●	●
Moduł przekaźnika RM-16A	RM16A-2343	●	●	
Sterownik z termostatem HMI CURTAIN BMS	HMI-2003	●	●	
Sterownik programowalny HMI EC BMS (Kompatybilne wyłącznie z HUMMER EC)	HMIEC-1997	●	●	
Puszka natynkowa HMI	BHMI-2452	●	●	●
Wyłącznik serwisowy MS 230V	MS230-2419	●	●	
Wyłącznik serwisowy MS 400V	MS400-2420			●
Zawór dwudrogowy z siłownikiem HC 3/4″	VAHC-1524		●	
Zawór trójdrogowy z siłownikiem HC 3/4″	VAHC3-1998		●	
Sterownik programowalny HMI VOLT BMS	HMI-VOLTBMS -2502			●

AKCESORIA

NAZWA PRODUKTU	KOD PRODUKTU	HUMMER W-1P/ W-1P 2R/W-EC/ W-EC 2R
Przewody elastyczne HC 3/4" (kpl. 2 szt.)	FHHC-1525	●

Destratyfikatory

Destratyfikator
HC-EC

PRZEPŁYW POWIETRZA: **5 800 m³/h**

Dokumentacja techniczna

Produkt polski | Montaż sufitowy | Funkcja wentylacji | Obudowa EPP | Zasilanie 230V | Stopień ochrony IP 54 | Silnik EC | Wentylator osiowy

Destratyfikator HC-EC został wyposażony w energooszczędny silnik EC z płynną regulacją prędkości. Urządzenie oferuje większą kontrolę i jeszcze lepszą poprawę efektywności energetycznej w dużych przestrzeniach wewnętrznych o wysokości powyżej 4m. Doskonale sprawdza się w miejscach takich jak hale produkcyjne, magazyny czy centra logistyczne. Urządzenie zrzuca ciepłe powietrze gromadzące się pod sufitem z powrotem do strefy przebywania ludzi, co pozwala na utrzymanie jednolitej temperatury w całym obiekcie.

KLUCZOWE CECHY

- Maksymalny przepływ powietrza do 5 800 m³/h
- Skuteczny zasięg do 11 m
- Energooszczędny silnik EC z płynną regulacją prędkości
- Silnik o stopniu ochrony IP54
- Łopatki wirnika z polipropylenu
- Obudowa EPP
- Nawiewnik 360° ze stali ocynkowanej

POZOSTAJĄ W OFERCIE

NAZWA PRODUKTU	KOD PRODUKTU	MAKSYMALNY PRZEPŁYW POWIETRZA m³/h	MAKSYMALNY PIONOWY ZASIĘG POWIETRZA m	NAPIĘCIE / CZĘSTOTLIWOŚĆ V/Hz	MOC SILNIKA W	WAGA NETTO KG	GŁOŚNOŚĆ dB
HC-EC	DHC-EC-2519	5 800	11	230/50	430	12,5	61

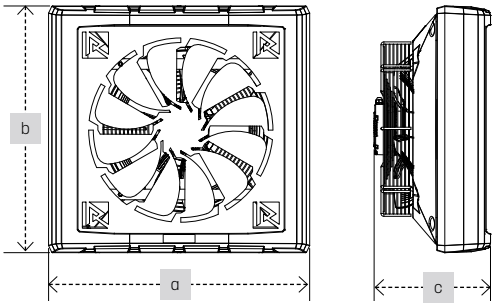

HC-EC

a. 739 mm
b. 699 mm
c. 345 mm

Dokumentacja techniczna

Destratyfikator **TORNADO EC**

PRZEPŁYW POWIETRZA: **2 300 - 8 800 m³/h**

Produkt polski | Montaż sufitowy | Funkcja wentylacji | Obudowa stalowa | Zasilanie 230V | Stopień ochrony IP 54 | Silnik EC | Wentylator osiowy

Destratyfikator TORNADO EC poprawia warunki termiczne w pomieszczeniach o dużej wysokości, takich jak hale produkcyjne, magazyny oraz centra logistyczne. Urządzenie przekierowuje nagromadzone ciepłe powietrze przy suficie z powrotem do strefy przebywania ludzi. Najlepsze efekty uzyskuje w połączeniu z nagrzewnicami wodnymi, zapewniając równomierny rozkład temperatury w całym obiekcie.

KLUCZOWE CECHY

- Wydajność przepływu powietrza od 2 300 m³/h do 8 800 m³/h
- Skuteczny zasięg do 14,5 m
- Nawiewnik 360° ze stali malowanej proszkowo
- Silnik indukcyjny EC o stopniu ochrony IP54
- Obudowa ze stali malowanej proszkowo z otworami montażowymi

= NOWOŚĆ =

NAZWA PRODUKTU	KOD PRODUKTU	MAKSYMALNY PRZEPŁYW POWIETRZA m³/h	MAKSYMALNY PIONOWY ZASIĘG POWIETRZA m	NAPIĘCIE / CZĘSTOTLIWOŚĆ V/Hz	MOC SILNIKA W	WAGA NETTO kg	POZIOM CIŚNIENIA AKUSTYCZNEGO dB(A)
TORNADO XS1 EC	DT-XS1-EC-2648	2 300	6	230/50	110	6,2	64,7
TORNADO XS2 EC	DT-XS2-EC-2649	4 500	9,5	230/50	240	7,4	69,1
TORNADO XS3 EC	DT-XS3-EC-2650	5 200	10,5	230/50	260	11,4	67,9
TORNADO XS4 EC	DT-XS4-EC-2651	6 300	11	230/50	300	13,6	69,8
TORNADO XS5 EC	DT-XS5-EC-2652	7 100	13	230/50	380	17,7	74,8
TORNADO XS6 EC	DT-XS6-EC-2653	8 800	14,5	230/50	420	23,5	71,6

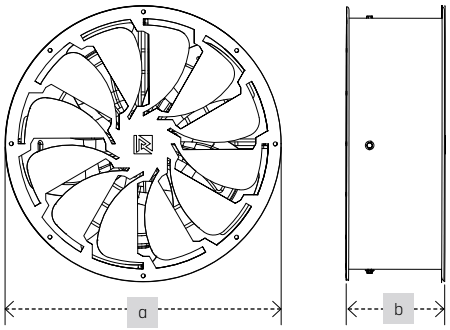

TORNADO XS1 EC
a. 415±2 mm
b. 211±2 mm

TORNADO XS2 EC
a. 463±2 mm
b. 211±2 mm

TORNADO XS3 EC
a. 519±2 mm
b. 211,5±2 mm

TORNADO XS4 EC
a. 570±2 mm
b. 226,5±2 mm

TORNADO XS5 EC
a. 620±2 mm
b. 267±2 mm

TORNADO XS6 EC
a. 705±2 mm
b. 247±2 mm

STEROWNIKI I AUTOMATYKA

Sterowniki, regulatory i automatyka współpracujące z destratyfikatorami

NAZWA PRODUKTU	KOD PRODUKTU	HC-EC	TORNADO EC
Moduł przekaźnika RM-16A	RM16A-2343	●	●
Sterownik programowalny HMI EC BMS	HMIEC-1997	●	●
Puszka natynkowa HMI	BHMI-2452	●	●
Potencjometr EC	BHMI-2452	●	●
Sterownik programowalny HMI SINGLE BMS	HMI-SIN-2021	●	●
Termostat manualny HC	RTHC-1523	●	●
Wyłącznik serwisowy MS 230V	MS230-2419	●	●

AKCESORIA

NAZWA PRODUKTU	KOD PRODUKTU	HC-EC	TORNADO EC
Konsola obrotowa do destratyfikatora HC-3S	RHF-1611	●	
Zawiesie z amortyzatorem - typ Z	SB-2029	●	●

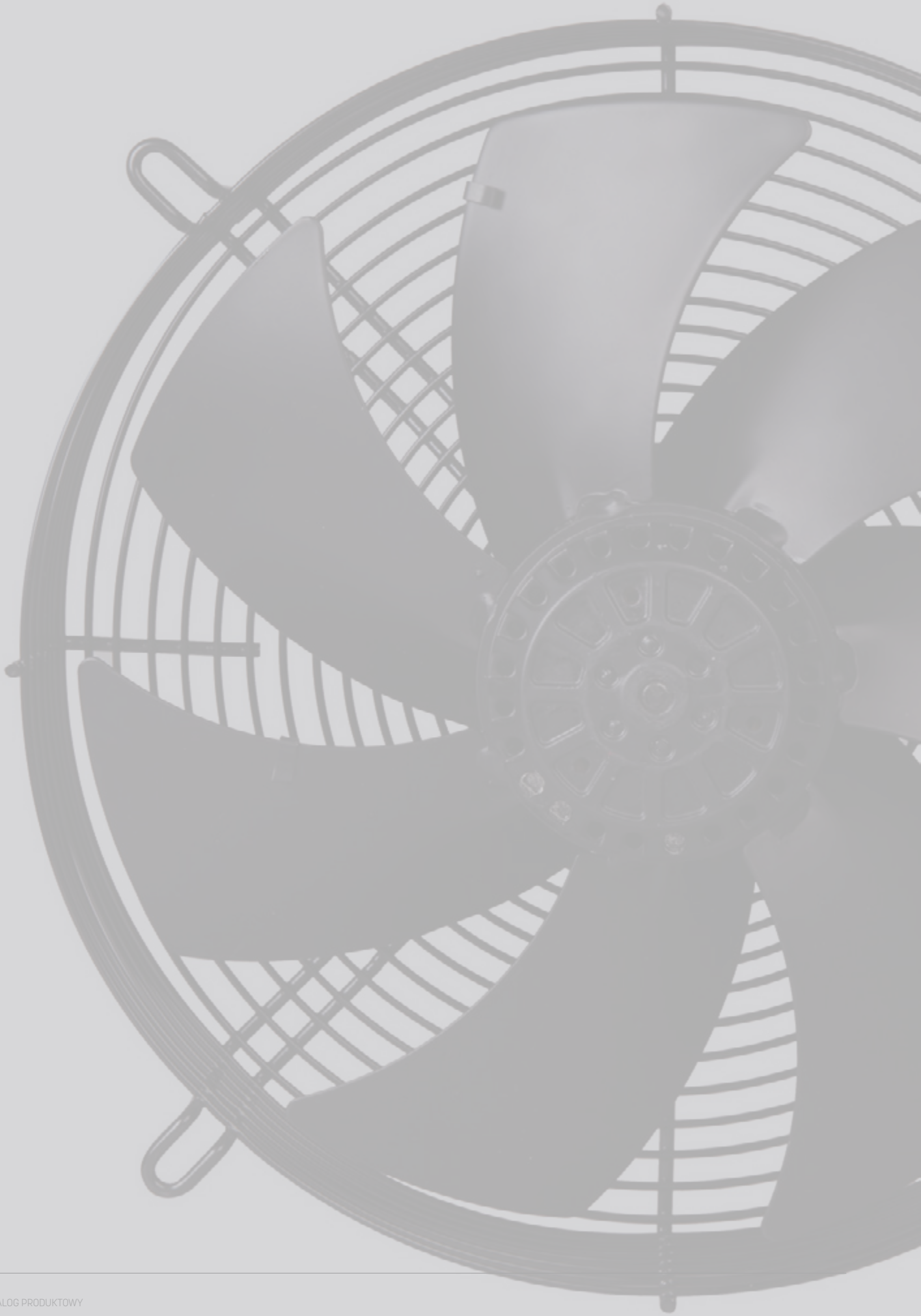

Wentylatory

Wentylator osiowy tłoczący
FR-BG

PRZEPŁYW POWIETRZA: **1 450 - 2 350 m³/h**

Dokumentacja techniczna

Montaż ścienny | Funkcja wentylacji | Obudowa stalowa | Zasilanie 230V | Stopień ochrony IP 54 | Silnik AC | Ilość biegów silnika | Wentylator osiowy | Wentylator tłoczący

Wentylator osiowy tłoczący FR-BG to idealne rozwiązanie dla obiektów przemysłowych, produkcyjnych i usługowych. Został zaprojektowany w celu usprawnienia cyrkulacji powietrza, a także do chłodzenia urządzeń takich jak systemy klimatyzacji czy serwerownie.

KLUCZOWE CECHY

- Wydajność przepływu powietrza od 1 450 m³/h do 2 350 m³/h
- Moc silnika od 75 W do 124 W
- Obudowa ze stali malowanej proszkowo
- Łopatki wirnika ze stali malowanej proszkowo
- Silnik indukcyjny AC
- Poziom hałasu od 60 dB do 64 dB
- Kratka ochronna

POZOSTAJĄ W OFERCIE

	NAZWA PRODUKTU	KOD PRODUKTU	MAKSYMALNY PRZEPŁYW POWIETRZA m³/h	NAPIĘCIE / CZĘSTOTLIWOŚĆ V/Hz	MOC SILNIKA W	WAGA NETTO kg	GŁOŚNOŚĆ dB
✓	FR-250-BG	IAFR250BG-1701	1 450	230/50	90	2,7	60
✓	FR-300-BG	IAFR300BG-1702	1 750	230/50	75	3,4	62

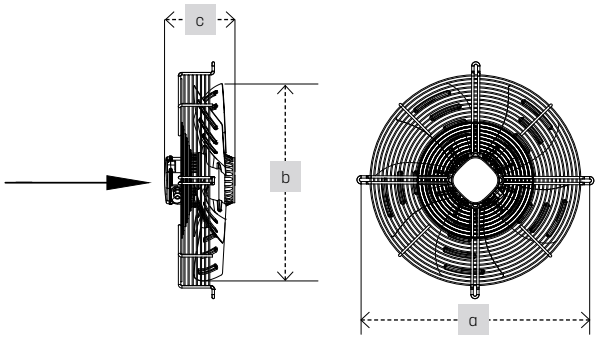

FR-250-BG	FR-300-BG	FR-350-BG
a. 320 mm	a. 360 mm	a. 422 mm
b. 250-5 mm	b. 300-5 mm	b. 350-5 mm
c. 136 mm	c. 146 mm	c. 169 mm

Dokumentacja techniczna

Wentylator osiowy tłoczący
FR-BG EC-EE

PRZEPŁYW POWIETRZA: **1 450 - 21 000 m³/h**

Montaż ścienny | Funkcja wentylacji | Obudowa stalowa | 230V Zasilanie | 400V Zasilanie | IP 54 Stopień ochrony IP | EC Silnik EC | Wentylator osiowy | Wentylator tłoczący

Wentylator osiowy tłoczący FR-BG EC-EE to rozwiązanie dla obiektów przemysłowych, produkcyjnych, usługowych oraz wentylacji ogólnej. Sprawdza się przy usprawnianiu cyrkulacji powietrza i chłodzeniu urządzeń, np. klimatyzacji czy serwerowni. Nowy silnik EC zapewnia wyższą wydajność i niższe zużycie energi.

KLUCZOWE CECHY

- Wydajność przepływu powietrza od 1 710 m³/h do 21 000 m³/h
- Moc silnika od 100 W do 1 390 W
- Obudowa ze stali malowanej proszkowo
- Łopatki wirnika z polipropylenu
- Silnik EC
- Poziom hałasu od 59 dB do 78 dB
- Kratka ochronna

= NOWOŚĆ =

NAZWA PRODUKTU	KOD PRODUKTU	MAKSYMALNY PRZEPŁYW POWIETRZA m³/h	NAPIĘCIE / CZĘSTOTLIWOŚĆ V/Hz	MOC SILNIKA W	WAGA NETTO kg	GŁOŚNOŚĆ dB
FR-250-BG EC-EE	IAFR-250BGECEE-2609	1 710	230/50	100	1,8	68
FR-300-BG EC-EE	IAFR-300BGECEE-2610	2 230	230/50	98	2,1	59
FR-350-BG EC-EE	IAFR-350BGECEE-2611	2 730	230/50	110	2,7	65
FR-400-BG EC-EE	IAFR-400BGECEE-2612	5 350	230/50	270	3,7	67
FR-450-BG EC-EE	IAFR-450BGECEE-2613	5 790	230/50	260	6,2	69
FR-500-BG EC-EE	IAFR-500BGECEE-2614	7 500	230/50	300	7,5	68
FR-550-BG EC-EE	IAFR-550BGECEE-2615	8 600	230/50	380	9,7	69
FR-630-BG EC-EE	IAFR-630BGECEE-2616	10 800	230/50	420	11,2	69
FR-710-BG EC-EE	IAFR-710BGECEE-2617	16 180	400/50	1 140	22,7	78
FR-800-BG EC-EE	IAFR-800BGECEE-2618	21 000	400/50	1 390	28,1	75

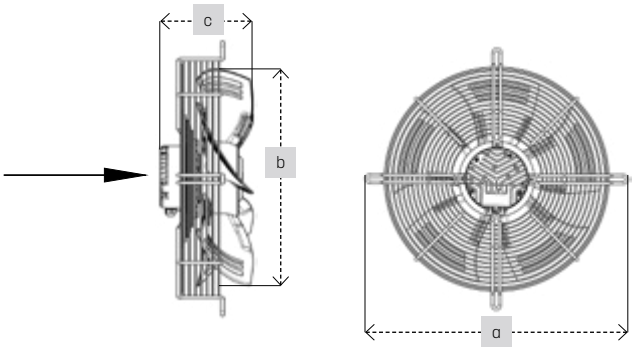

FR-250-BG EC-EE
a. 330+2 mm
b. 250-3 mm
c. 102±2 mm

FR-300-BG EC-EE
a. 360+2 mm
b. 300-3 mm
c. 102 mm

FR-350-BG EC-EE
a. 422+2 mm
b. 350-3 mm
c. 115 mm

FR-400-BG EC-EE
a. 470±1.5 mm
b. 400-3 mm
c. 170±3 mm

FR-450-BG EC-EE
a. 522+2 mm
b. 450-3 mm
c. 175 mm

FR-500-BG EC-EE
a. 570+2 mm
b. 500-3 mm
c. 182 mm

FR-550-BG EC-EE
a. 625 mm
b. 549-3 mm
c. 190±3 mm

FR-630-BG EC-EE
a. 750+2 mm
b. 625-3 mm
c. 207 mm

FR-710-BG EC-EE
a. 853 mm
b. 694-3 mm
c. 235 mm

FR-800-BG EC-EE
a. 960 mm
b. 786 mm
c. 247 mm

Wentylator osiowy ssący
FR-SG

PRZEPŁYW POWIETRZA: **1 450 - 1 850 m³/h**

Dokumentacja techniczna

Montaż ścienny | Funkcja wentylacji | Obudowa stalowa | Zasilanie 230V | Stopień ochrony IP 54 | Silnik AC | Ilość biegów silnika | Wentylator osiowy | Wentylator ssący

Wentylator osiowy ssący FR-SG został zaprojektowany do odprowadzania powietrza i chłodzenia urządzeń przemysłowych, takich jak agregaty chłodnicze oraz pomieszczeń technicznych np. serwerowni. Dzięki solidnej konstrukcji i wysokiej wydajności znajduje również zastosowanie w warsztatach, obiektach przemysłowych oraz lokalach gastronomicznych.

KLUCZOWE CECHY

- Wydajność przepływu powietrza od 1 450 m³/h do 1 850 m³/h
- Moc silnika od 85 W do 90 W
- Obudowa ze stali malowanej proszkowo
- Łopatki wirnika ze stali malowanej proszkowo
- Silnik indukcyjny AC
- Poziom hałasu do 60 dB
- Kratka ochronna

POZOSTAJĄ W OFERCIE

	NAZWA PRODUKTU	KOD PRODUKTU	MAKSYMALNY PRZEPŁYW POWIETRZA m³/h	NAPIĘCIE / CZĘSTOTLIWOŚĆ V/Hz	MOC SILNIKA W	WAGA NETTO kg	GŁOŚNOŚĆ dB
✓	FR-250-SG	IAFR250SG-1711	1 450	230/50	90	2,7	60
✓	FR-300-SG	IAFR300SG-1712	1 850	230/50	85	3,4	60

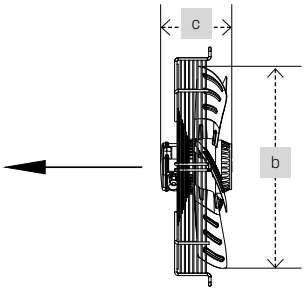

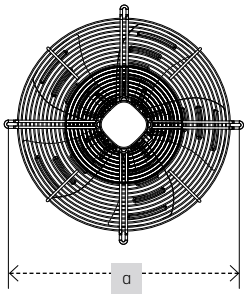

FR-250-SG	FR-300-SG
a. 320 mm	a. 360 mm
b. 250-5 mm	b. 300-5 mm
c. 136 mm	c. 146 mm

Dokumentacja techniczna

Wentylator osiowy ssący
FR-SG EC

PRZEPŁYW POWIETRZA: **1 410 - 21 480 m³/h**

Montaż ścienny | Funkcja wentylacji | Obudowa stalowa | 230V Zasilanie | 400V Zasilanie | IP 54 Stopień ochrony IP | EC Silnik EC | Wentylator osiowy | Wentylator ssący

Wentylator osiowy ssący FR-SG EC przeznaczony jest do odprowadzania powietrza i chłodzenia urządzeń przemysłowych, takich jak agregaty chłodnicze oraz pomieszczeń technicznych np. serwerowni. Dzięki nowoczesnej konstrukcji i wysokiej wydajności silnika EC wentylator znajduje zastosowanie w warsztatach, obiektach przemysłowych oraz zakładach gastronomicznych.

KLUCZOWE CECHY

- Wydajność przepływu powietrza od 1 410 m³/h do 21 480 m³/h
- Moc silnika od 105 W do 2 770 W
- Energooszczędny silnik EC z płynną regulacją prędkości w zakresie 0-100%
- Łopatki wirnika z polipropylenu
- Poziom hałasu od 68 dB do 86 dB
- Kratka ochronna

POZOSTAJĄ W OFERCIE

NAZWA PRODUKTU	KOD PRODUKTU	MAKSYMALNY PRZEPŁYW POWIETRZA m³/h	NAPIĘCIE / CZĘSTOTLIWOŚĆ V/Hz	MOC SILNIKA W	WAGA NETTO kg	GŁOŚNOŚĆ dB
FR-250-SG EC	IAFR-250SGEC-2403	1 410	230/50	105	3	68
FR-300-SG EC	IAFR-300SGEC-2404	2 615	230/50	150	4,5	70
FR-350-SG EC	IAFR-350SGEC-2405	3 185	230/50	138	5	70
FR-400-SG EC	IAFR-400SGEC-2406	5 600	230/50	500	10	78
FR-450-SG EC	IAFR-450SGEC-2407	6 475	230/50	430	14	69
FR-500-SG EC	IAFR-500SGEC-2408	7 870	230/50	430	17	70
FR-550-SG EC	IAFR-550SGEC-2409	11 460	400/50	1 180	25	77
FR-630-SG EC	IAFR-630SGEC-2410	21 480	400/50	2 770	35	86

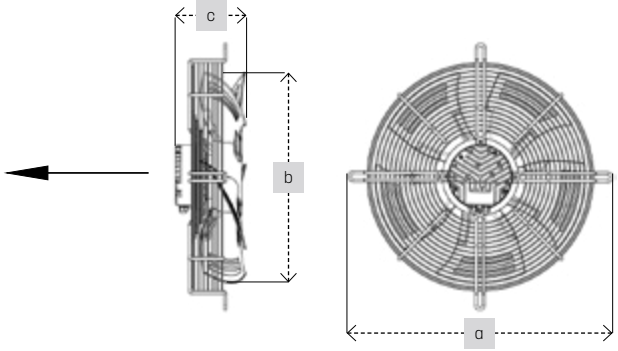

FR-250-SG EC
a. 330 mm
b. 250-5 mm
c. 96 mm

FR-300-SG EC
a. 360 mm
b. 300-5 mm
c. 112 mm

FR-350-SG EC
a. 422 mm
b. 350-5 mm
c. 127 mm

FR-400-SG EC
a. 470 mm
b. 400-5 mm
c. 146 mm

FR-450-SG EC
a. 522 mm
b. 450-5 mm
c. 148 mm

FR-500-SG EC
a. 570 mm
b. 500-5 mm
c. 157 mm

FR-550-SG EC
a. 700 mm
b. 550-5 mm
c. 160 mm

FR-630-SG EC
a. 750 mm
b. 630-5 mm
c. 245 mm

Wentylator osiowy ssący
FR-SG EC-EE

PRZEPŁYW POWIETRZA: **1 710 - 21 000 m³/h**

Dokumentacja techniczna

Montaż ścienny | Funkcja wentylacji | Obudowa stalowa | 230V Zasilanie | 400V Zasilanie | IP 54 Stopień ochrony IP | EC Silnik EC | Ilość biegów silnika | Wentylator osiowy | Wentylator ssący

Wentylator osiowy ssący FR-SG EC-EE służy do odprowadzania powietrza i chłodzenia urządzeń przemysłowych, np. agregatów chłodniczych, oraz pomieszczeń technicznych jak serwerownie. Nowy silnik EC zapewnia wyższą wydajność i niższe zużycie energii, co czyni go idealnym do warsztatów, obiektów przemysłowych, gastronomii i wentylacji ogólnej.

KLUCZOWE CECHY

- Wydajność przepływu powietrza od 1 710 m³/h do 21 000 m³/h
- Moc silnika od 98 W do 1 390 W
- Obudowa ze stali malowanej proszkowo
- Łopatki wirnika ze stali malowanej proszkowo
- Silnik EC
- Poziom hałasu od 59 dB do 75 dB
- Kratka ochronna

NAZWA PRODUKTU	KOD PRODUKTU	MAKSYMALNY PRZEPŁYW POWIETRZA m³/h	NAPIĘCIE / CZĘSTOTLIWOŚĆ V/Hz	MOC SILNIKA W	WAGA NETTO kg	GŁOŚNOŚĆ dB
FR-250-SG EC-EE	IAFR-250SGECEE-2619	1 710	230/50	100	1,8	68
FR-300-SG EC-EE	IAFR-300SGECEE-2620	2 230	230/50	98	2,1	59
FR-350-SG EC-EE	IAFR-350SGECEE-2621	2 730	230/50	110	2,8	65
FR-400-SG EC-EE	IAFR-400SGECEE-2622	5 170	230/50	240	4,3	67
FR-450-SG EC-EE	IAFR-450SGECEE-2623	5 790	230/50	260	6,2	69
FR-500-SG EC-EE	IAFR-500SGECEE-2624	7 500	230/50	300	7,5	68
FR-550-SG EC-EE	IAFR-550SGECEE-2625	8 600	230/50	380	9,7	69
FR-630-SG EC-EE	IAFR-630SGECEE-2626	10 800	230/50	420	11,2	69
FR-710-SG EC-EE	IAFR-710SGECEE-2627	16 180	400/50	1 140	22,7	78
FR-800-SG EC-EE	IAFR-800SGECEE-2628	21 000	400/50	1 390	27,8	75

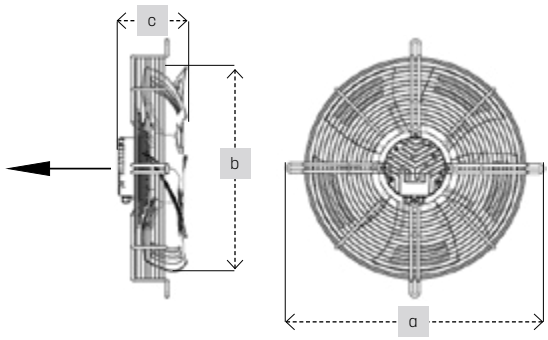

FR-250-SG EC-EE
a. 330+2 mm
b. 250-3 mm
c. 96±2 mm

FR-300-SG EC-EE
a. 360+2 mm
b. 300-3 mm
c. 107 mm

FR-350-SG EC-EE
a. 422+2 mm
b. 350-3 mm
c. 121 mm

FR-400-SG EC-EE
a. 470+5 mm
b. 400-3 mm
c. 119 mm

FR-450-SG EC-EE
a. 522+2 mm
b. 450-3 mm
c. 158 mm

FR-500-SG EC-EE
a. 570+2 mm
b. 500-3 mm
c. 167 mm

FR-550-SG EC-EE
a. 625 mm
b. 549-3 mm
c. 160±2 mm

FR-630-SG EC-EE
a. 750+2 mm
b. 625-3 mm
c. 204±2 mm

FR-710-SG EC-EE
a. 853 mm
b. 694-3 mm
c. 231 mm

FR-800-SG EC-EE
a. 960 mm
b. 786 mm
c. 244 mm

Dokumentacja techniczna

Wentylator wyciągowy ścienny **FR-BS**

PRZEPŁYW POWIETRZA: **780 - 1 550 m³/h**

Montaż ścienny | Funkcja wentylacji | Obudowa stalowa | Zasilanie 230V | Stopień ochrony IP 54 | Silnik AC | Ilość biegów silnika | Wentylator osiowy | Wentylator tłoczący

Wentylator wyciągowy FR-BS został zaprojektowany do zapewnienia skutecznej cyrkulacji powietrza w halach produkcyjnych, magazynach, warsztatach oraz innych przestrzeniach przemysłowych. Obudowa wentylatora osiowego wyposażona jest w kwadratową płytę montażową, umożliwiającą instalację w dedykowanym otworze ściennym.

KLUCZOWE CECHY

- Wydajność przepływu powietrza od 780 m³/h do 1 550 m³/h
- Moc silnika od 55 W do 90 W
- Kwadratowa obudowa ze stali malowanej proszkowo
- Łopatki wirnika ze stali malowanej proszkowo
- Silnik indukcyjny AC
- Poziom hałasu od 52 dB do 60 dB

POZOSTAJĄ W OFERCIE

NAZWA PRODUKTU	KOD PRODUKTU	MAKSYMALNY PRZEPŁYW POWIETRZA m³/h	NAPIĘCIE / CZĘSTOTLIWOŚĆ V/Hz	MOC SILNIKA W	WAGA NETTO kg	GŁOŚNOŚĆ dB
FR-200-BS	IAFR200BS-1721	780	230/50	55	3,2	52
FR-250-BS	IAFR250BS-1722	1 450	230/50	90	4,4	60
FR-300-BS	IAFR300BS-1723	1 550	230/50	75	5,3	60

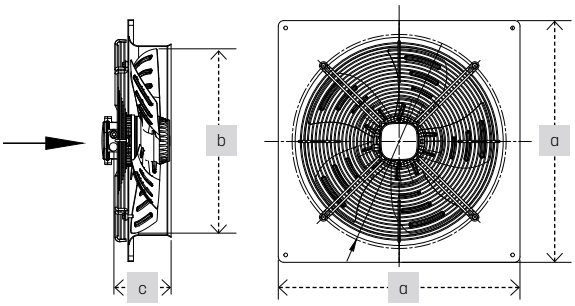

FR-200-BS	FR-250-BS	FR-300-BS
a. 310 mm	a. 370 mm	a. 430 mm
b. 200-5 mm	b. 250-5 mm	b. 300-5 mm
c. 72 mm	c. 94 mm	c. 94 mm

Wentylator wyciągowy ścienny **FR-BS EC**

PRZEPŁYW POWIETRZA: **1 730 - 21 480 m³/h**

Dokumentacja techniczna

Montaż ścienny | Funkcja wentylacji | Obudowa stalowa | 230V Zasilanie | 400V Zasilanie | IP 54 Stopień ochrony IP | EC Silnik EC | Wentylator osiowy | Wentylator tłoczący

Wentylator wyciągowy FR-BS EC został zaprojektowany do efektywnej cyrkulacji powietrza w halach produkcyjnych, magazynach, warsztatach i innych obiektach przemysłowych. Wentylatory osiowe FR-BS EC to nowoczesne rozwiązanie umożliwiające optymalizację zużycia energii dzięki płynnej regulacji prędkości obrotowej silnika EC w zakresie 0-100%.

KLUCZOWE CECHY

- Wydajność przepływu powietrza od 1 410 m³/h do 21 480 m³/h
- Moc silnika od 108 W do 2 770 W
- Energooszczędny silnik EC z płynną regulacją prędkości w zakresie 0-100%
- Kwadratowa obudowa ze stali malowanej proszkowo
- Łopatki wirnika z polipropylenu
- Poziom hałasu od 68 dB do 86 dB

POZOSTAJĄ W OFERCIE

NAZWA PRODUKTU	KOD PRODUKTU	MAKSYMALNY PRZEPŁYW POWIETRZA m³/h	NAPIĘCIE / CZĘSTOTLIWOŚĆ V/Hz	MOC SILNIKA W	WAGA NETTO kg	GŁOŚNOŚĆ dB
FR-250-BS EC	IAFR-250BSEC-2411	1 410	230/50	108	2,8	68
FR-300-BS EC	IAFR-300BSEC-2412	2 615	230/50	150	8	70
FR-350-BS EC	IAFR-350BSEC-2413	3 185	230/50	138	9,5	70
FR-400-BS EC	IAFR-400BSEC-2414	5 600	230/50	500	15,5	78
FR-450-BS EC	IAFR-450BSEC-2415	6 475	230/50	430	19	69
FR-500-BS EC	IAFR-500BSEC-2416	7 870	230/50	430	25,5	70
FR-550-BS EC	IAFR-550BSEC-2417	11 460	400/50	1 180	30	77
FR-630-BS EC	IAFR-630BSEC-2418	21 480	400/50	2 770	44,5	86

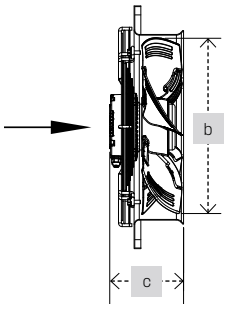

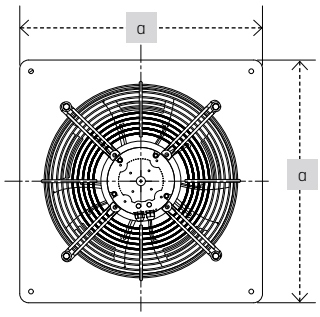

FR-250-BS EC	FR-300-BS EC	FR-350-BS EC	FR-400-BS EC
a. 380 mm	a. 430 mm	a. 485 mm	a. 540 mm
b. 250 mm	b. 300 mm	b. 350 mm	b. 400 mm
c. 100 mm	c. 112 mm	c. 125 mm	c. 149 mm

FR-450-BS EC	FR-500-BS EC	FR-550-BS EC	FR-630-BS EC
a. 580 mm	a. 600 mm	a. 725 mm	a. 805 mm
b. 447 mm	b. 500 mm	b. 548 mm	b. 630 mm
c. 155 mm	c. 165 mm	c. 207 mm	c. 216 mm

Dokumentacja techniczna

Wentylator wyciągowy ścienny **FR-BS EC-EE**

PRZEPŁYW POWIETRZA: **1 710 - 21 000 m³/h**

Funkcja wentylacji | Obudowa stalowa | 230V Zasilanie | 400V Zasilanie | IP 54 Stopień ochrony IP | EC Silnik EC | Wentylator osiowy | Wentylator tłoczący

Wentylator wyciągowy FR-BS EC-EE zapewnia efektywną cyrkulację powietrza w halach produkcyjnych, magazynach, warsztatach i przy wentylacji ogólnej. Nowy silnik EC z płynną regulacją prędkości 0–100% oferuje wyższą wydajność i niższe zużycie energii niż poprzednie wersje.

KLUCZOWE CECHY

- Wydajność przepływu powietrza od 1 710 m³/h do 21 000 m³/h
- Moc silnika od 98 W do 1390 W
- Kwadratowa obudowa ze stali malowanej proszkowo
- Łopatki wirnika z polipropylenu
- Energooszczędny silnik EC z płynną regulacją prędkości w zakresie 0-100%
- Poziom hałasu od 59 dB do 78 dB

NAZWA PRODUKTU	KOD PRODUKTU	MAKSYMALNY PRZEPŁYW POWIETRZA m³/h	NAPIĘCIE / CZĘSTOTLIWOŚĆ V/Hz	MOC SILNIKA W	WAGA NETTO kg	GŁOŚNOŚĆ dB
FR-250-BS EC-EE	IAFR-250BSECEE-2629	1 710	230/50	100	2,8	68
FR-300-BS EC-EE	IAFR-300BSECEE-2630	2 230	230/50	98	3,7	59
FR-350-BS EC-EE	IAFR-350BSECEE-2631	2 730	230/50	110	4,7	65
FR-400-BS EC-EE	IAFR-400BSECEE-2632	5 170	230/50	240	6,9	67
FR-450-BS EC-EE	IAFR-450BSECEE-2633	5 790	230/50	260	9,9	69
FR-500-BS EC-EE	IAFR-500BSECEE-2634	7 500	230/50	300	11,9	68
FR-550-BS EC-EE	IAFR-550BSECEE-2635	8 600	230/50	380	15,6	69
FR-630-BS EC-EE	IAFR-630BSECEE-2636	10 800	230/50	420	20,4	69
FR-710-BS EC-EE	IAFR-710BSECEE-2637	16 180	400/50	1140	32,4	78
FR-800-BS EC-EE	IAFR-800BSECEE-2638	21 000	400/50	1390	40,3	75

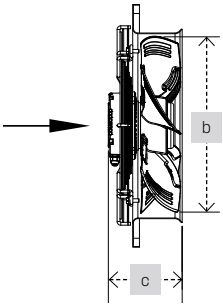

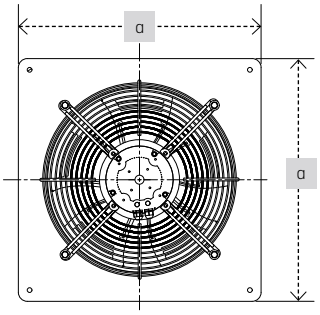

FR-250-BS EC-EE	FR-300-BS EC-EE	FR-350-BS EC-EE	FR-400-BS EC-EE	FR-450-BS EC-EE
a. 380 mm	a. 430 mm	a. 485±1 mm	a. 540±1 mm	a. 580 mm
b. 250-3 mm	b. 300+3 mm	b. 350-3 mm	b. 400-3 mm	b. 447-3 mm
c. 100 mm	c. 107 mm	c. 125 mm	c. 154 mm	c. 155 mm

FR-500-BS EC-EE	FR-550-BS EC-EE	FR-630-BS EC-EE	FR-710-BS EC-EE	FR-800-BS EC-EE
a. 600 mm	a. 725 mm	a. 805 mm	a. 850 mm	a. 970 mm
b. 500-3 mm	b. 549+3 mm	b. 612+3 mm	b. 696 mm	b. 788 mm
c. 165 mm	c. 212 mm	c. 217 mm	c. 250 mm	c. 275 mm

Wentylator osiowy kanałowy
FR-BC

PRZEPŁYW POWIETRZA: **780 - 1 550 m³/h**

Dokumentacja techniczna

Montaż kanałowy | Funkcja wentylacji | Obudowa stalowa | Zasilanie 230V | Stopień ochrony IP 54 | Silnik AC | Ilość biegów silnika | Wentylator osiowy

Wentylator osiowy FR-BC, w okrągłej obudowie, został zaprojektowany do wentylacji w budynkach przemysłowych, halach produkcyjnych, magazynach oraz warsztatach. Często stosowany jest również jako element systemów nawiewno-wywiewnych w okrągłych kanałach wentylacyjnych.

KLUCZOWE CECHY

- Wydajność przepływu powietrza od 780 m³/h do 1 550 m³/h
- Moc silnika od 55 W do 80 W
- Okrągła obudowa stalowa malowana proszkowo
- Łopatki wirnika ze stali malowanej proszkowo
- Silnik indukcyjny AC
- Poziom hałasu od 52 dB do 60dB

POZOSTAJĄ W OFERCIE

NAZWA PRODUKTU	KOD PRODUKTU	MAKSYMALNY PRZEPŁYW POWIETRZA	NAPIĘCIE / CZĘSTOTLIWOŚĆ	MOC SILNIKA	WAGA NETTO	GŁOŚNOŚĆ
		m³/h	V/Hz	W	kg	dB
FR-200-BC	IAFR200BC-1732	780	230/50	55	3	52
FR-250-BC	IAFR250BC-1733	1 220	230/50	80	4	60
FR-300-BC	IAFR300BC-1734	1 550	230/50	75	5,5	60

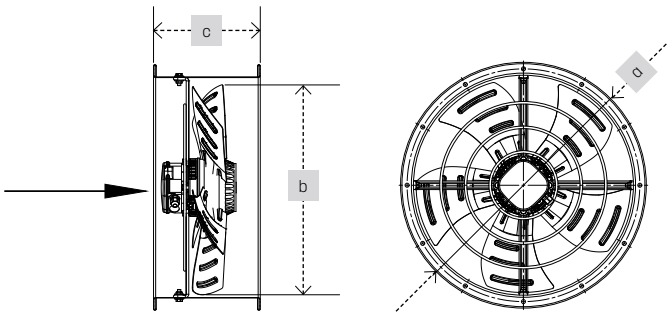

FR-200-BC	FR-250-BC	FR-300-BC
a. 250 mm	a. 306 mm	a. 390 mm
b. 200-5 mm	b. 250-5 mm	b. 300-5 mm
c. 180 mm	c. 180 mm	c. 180 mm

Dokumentacja techniczna

Wentylator osiowy kanałowy
FR-BC EC-EE

PRZEPŁYW POWIETRZA: **1710 - 10 800 m³/h**

Montaż kanałowy | Funkcja wentylacji | Obudowa stalowa | Zasilanie 230V | Stopień ochrony IP 54 | Silnik EC | Wentylator osiowy

Wentylator osiowy FR-BC EC-EE, w okrągłej obudowie, przeznaczony jest do wentylacji budynków przemysłowych, hal produkcyjnych, magazynów, warsztatów oraz systemów nawiewno-wywiewnych w okrągłych kanałach. Nowy silnik EC zapewnia wyższą wydajność i niższe zużycie energii niż poprzednia wersja.

KLUCZOWE CECHY

- Wydajność przepływu powietrza od 1 710 m³/h do 10 800 m³/h
- Moc silnika od 98 W do 420 W
- Okrągła obudowa stalowa malowana proszkowo
- Łopatki wirnika z polipropylenu
- Energooszczędny silnik EC z płynną regulacją prędkości w zakresie 0-100%
- Poziom hałasu od 59 dB do 69 dB

= NOWOŚĆ =

NAZWA PRODUKTU	KOD PRODUKTU	MAKSYMALNY PRZEPŁYW POWIETRZA m³/h	NAPIĘCIE / CZĘSTOTLIWOŚĆ V/Hz	MOC SILNIKA W	WAGA NETTO kg	GŁOŚNOŚĆ dB
FR-250-BC EC-EE	IAFR-250BCECEE-2639	1 710	230/50	100	3,2	68
FR-300-BC EC-EE	IAFR-300BCECEE-2640	2 230	230/50	98	4,0	59
FR-350-BC EC-EE	IAFR-350BCECEE-2641	2 730	230/50	110	4,8	65
FR-400-BC EC-EE	IAFR-400BCECEE-2642	5 170	230/50	240	6,1	67
FR-450-BC EC-EE	IAFR-450BCECEE-2643	5 790	230/50	260	9,3	69
FR-500-BC EC-EE	IAFR-500BCECEE-2644	7 500	230/50	300	10,6	68
FR-550-BC EC-EE	IAFR-550BCECEE-2645	8 600	230/50	380	13,6	69
FR-630-BC EC-EE	IAFR-630BCECEE-2646	10 800	230/50	420	18,8	69

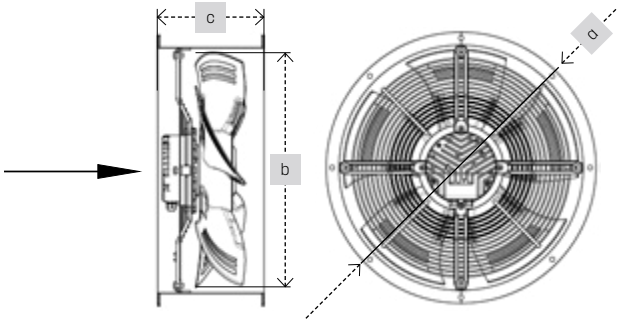

FR-250-BC EC-EE
a. 315±2 mm
b. 248±2 mm
c. 158 mm

FR-300-BC EC-EE
a. 360±2 mm
b. 300+2 mm
c. 180+2 mm

FR-350-BC EC-EE
a. 415±2 mm
b. 350-2 mm
c. 210+2 mm

FR-400-BC EC-EE
a. 463±2 mm
b. 400-3 mm
c. 210+2 mm

FR-450-BC EC-EE
a. 519±2 mm
b. 450-3mm
c. 210+2 mm

FR-500-BC EC-EE
a. 570±2 mm
b. 500-3 mm
c. 225+2 mm

FR-550-BC EC-EE
a. 620±2 mm
b. 549+2 mm
c. 265±2 mm

FR-630-BC EC-EE
a. 705±2 mm
b. 612+2 mm
c. 245+2 mm

Wentylator kanałowy
FR-DF

PRZEPŁYW POWIETRZA: **250 - 680 m³/h**

Dokumentacja techniczna

Montaż kanałowy | Funkcja wentylacji | Obudowa stalowa | Zasilanie 230V | Stopień ochrony IP 44 | Silnik AC | Ilość biegów silnika | Wentylator promieniowy

Wentylator kanałowy FR-DF, znany również jako wentylator promieniowy, przeznaczony jest do montażu w kanałach wentylacyjnych obiektów takich jak magazyny, sklepy, warsztaty, łazienki, kuchnie, domy jednorodzinne czy przestrzenie produkcyjne. Wentylator wyposażono w zintegrowany uchwyt montażowy oraz króćce przyłączeniowe, co znacznie ułatwia i przyspiesza instalację.

KLUCZOWE CECHY

- Wydajność przepływu powietrza od 250 m³/h do 680 m³/h
- Moc silnika od 67 W do 100 W
- Obudowa ze stali ocynkowanej
- Wentylator promieniowy
- Zabezpieczenie termiczne do 150 °C
- Możliwość pracy jako wentylator nawiewny lub wyciągowy
- Poziom hałasu od 63 dB do 65 dB

POZOSTAJĄ W OFERCIE

NAZWA PRODUKTU	KOD PRODUKTU	MAKSYMALNY PRZEPŁYW POWIETRZA m³/h	NAPIĘCIE / CZĘSTOTLIWOŚĆ V/Hz	MOC SILNIKA W	WAGA NETTO kg	GŁOŚNOŚĆ dB
FR-100-DF	IDFR100DF-1741	250	230/50	67	3	63
FR-125-DF	IDFR125DF-1742	340	230/50	67	3	65
FR-150-DF	IDFR150DF-1743	590	230/50	100	4,5	64
FR-160-DF	IDFR160DF-1744	680	230/50	100	4,5	65

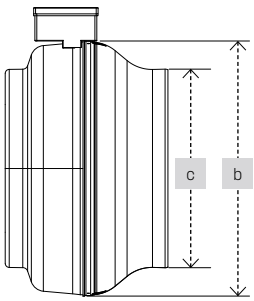

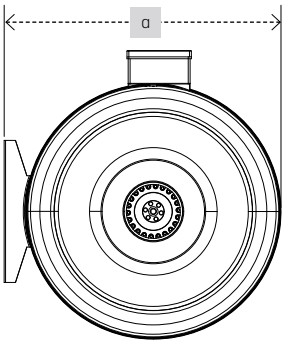

FR-100-DF	FR-125-DF	FR-150-DF	FR-160-DF
a. 276±2 mm	a. 276±2 mm	a. 378±2 mm	a. 380±2 mm
b. 242±2 mm	b. 242±2 mm	b. 344±2 mm	b. 344±2 mm
c. 100 mm	c. 125 mm	c. 150 mm	c. 160 mm

Dokumentacja techniczna

Wentylator kanałowy
FR-DF EC
PRZEPŁYW POWIETRZA: **340 - 1 780 m³/h**

Montaż kanałowy | Funkcja wentylacji | Obudowa stalowa | 230V Zasilanie | IP 54 Stopień ochrony IP | EC Silnik EC | Wentylator promieniowy

Wentylator kanałowy FR-DF EC przeznaczony jest do montażu w kanałach wentylacyjnych magazynów, sklepów, warsztatów, łazienek, kuchni, domów jednorodzinnych i przestrzeni produkcyjnych oraz wentylacji ogólnej. Zintegrowany uchwyt montażowy i króćce przyłączeniowe ułatwiają instalację, a nowy silnik EC zapewnia wyższą wydajność i niższe zużycie energii niż poprzednia wersja.

KLUCZOWE CECHY

- Wydajność przepływu powietrza od 340 do 1780 m3/h
- Moc silnika od 75 W do 240 W
- Obudowa ze stali ocynkowanej
- Wentylator promieniowy
- Możliwość pracy jako wentylator nawiewny lub wyciągowy
- Poziom hałasu od 72 dB do 78 dB
- Silnik wentylatora FR-DF EC o stopniu ochrony IP 54

= NOWOŚĆ =

NAZWA PRODUKTU	KOD PRODUKTU	MAKSYMALNY PRZEPŁYW POWIETRZA m³/h	NAPIĘCIE / CZĘSTOTLIWOŚĆ V/Hz	MOC SILNIKA W	WAGA NETTO kg	GŁOŚNOŚĆ dB
FR-100-DF EC	IDFR100DFEC-2604	340	230/50	75	2,3	73
FR-125-DF EC	IDFR125DFEC-2605	470	230/50	85	2,3	74
FR-150-DF EC	IDFR150DFEC-2606	570	230/50	85	2,7	72
FR-160-DF EC	IDFR160DFEC-2607	745	230/50	85	2,7	72
FR-200-DF EC	IDFR200DFEC-2557	1030	230/50	160	4,8	77
FR-250-DF EC	IDFR250DFEC-2558	1100	230/50	160	5,0	77
FR-315-DF EC	IDFR315DFEC-2559	1770	230/50	240	5,8	78

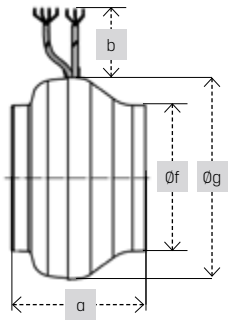

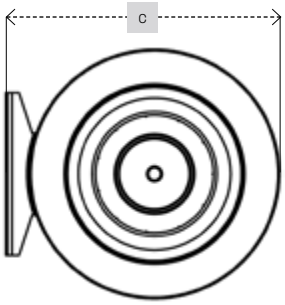

FR-100-DF EC
a. 188±2 mm
b. 400±20 mm
c. 276±2 mm
Øf. 100±5 mm
Øg. 242±2 mm

FR-125-DF EC
a. 188±2 mm
b. 400±20 mm
c. 276±2 mm
Øf. 125±5 mm
Øg. 242±2 mm

FR-150-DF EC
a. 220±2 mm
b. 350±20 mm
c. 378±2 mm
Øf. 150±5 mm
Øg. 344±2 mm

FR-160-DF EC
a. 225±2 mm
b. 350±20 mm
c. 378±2 mm
Øf. 160±5 mm
Øg. 344±2 mm

FR-200-DF EC
a. 231±2 mm
b. 450±20 mm
c. 376±2 mm
Øf. 200±5 mm
Øg. 346±2 mm

FR-250-DF EC
a. 235±2 mm
b. 450±20 mm
c. 380±2 mm
Øf. 250±5 mm
Øg. 346±2 mm

FR-315-DF EC
a. 255±2 mm
b. 410±20 mm
c. 435±2 mm
Øf. 315±5 mm
Øg. 400±2 mm

Wentylator dachowy
STORM AC/EC
PRZEPŁYW POWIETRZA: **520 - 13 800 m³/h**

Dokumentacja techniczna

Produkt polski | Funkcja wentylacji | Obudowa stalowa | 230V Zasilanie | 400V Zasilanie | IP 44 Stopień ochrony IP | IP 54 Stopień ochrony IP | STORM AC Silnik AC | STORM AC Ilość biegów silnika | STORM EC Silnik EC | Wentylator promieniowy

Wentylator dachowy STORM AC/EC został zaprojektowany do skutecznego usuwania zużytego powietrza z budynków przemysłowych, magazynów, obiektów użyteczności publicznej oraz food trucków. Obudowa urządzenia wykonana jest z malowanych proszkowo i ocynkowanych elementów stalowych, co zapewnia zwiększoną trwałość i odporność na czynniki zewnętrzne.

KLUCZOWE CECHY

- Wydajność przepływu powietrza od 520 m³/h do 13 800 m³/h
- Moc silnika od 57 W do 3 000 W
- Dostępny z silnikiem AC lub energooczędnym silnikiem EC
- Poziom hałasu od 52 dB do 85 dB

POZOSTAJĄ W OFERCIE

NAZWA PRODUKTU	KOD PRODUKTU	MAKSYMALNY PRZEPŁYW POWIETRZA m³/h	NAPIĘCIE / CZĘSTOTLIWOŚĆ V/Hz	MOC SILNIKA W	WAGA NETTO kg	GŁOŚNOŚĆ dB
STORM 190 AC	STORM190AC-2017	520	230/50	57	8,1	55

NAZWA PRODUKTU	KOD PRODUKTU	MAKSYMALNY PRZEPŁYW POWIETRZA m³/h	NAPIĘCIE / CZĘSTOTLIWOŚĆ V/Hz	MOC SILNIKA W	WAGA NETTO kg	GŁOŚNOŚĆ dB
STORM 225 EC	STORM225EC-1983	880	230/50	70	7,9	55
STORM 315 EC	STORM315EC-1984	2 250	230/50	160	12	54
STORM 355 EC	STORM355EC-2019	3 910	230/50	550	15,8	52
STORM 450 EC	STORM450EC-2334	7 340	400/50	1 006	30	68
STORM 500 EC	STORM500EC-2335	13 800	400/50	3 000	51,5	85

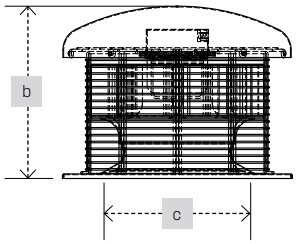

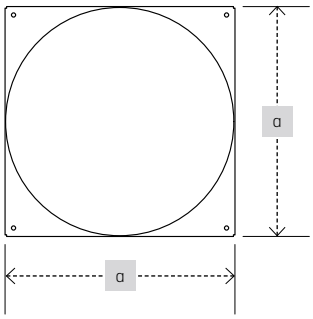

STORM 190 AC
a. 350±1 mm
b. 190±5 mm
c. 123±2 mm

STORM 225 EC
a. 350±1 mm
b. 230±5 mm
c. 144±2 mm

STORM 315 EC
a. 500±1 mm
b. 320±5 mm
c. 210±2 mm

STORM 355 EC
a. 500±1 mm
b. 360±5 mm
c. 240±2 mm

STORM 450 EC
a. 700±1 mm
b. 450±5 mm
c. 412±2 mm

STORM 500 EC
a. 700±1 mm
b. 560±10 mm
c. 450±2 mm

Dokumentacja techniczna

Wentylator dachowy
STORM PRO
PRZEPŁYW POWIETRZA: **450 m³/h**

Produkt polski | Funkcja wentylacji | Obudowa kompozytowa | Zasilanie 230V | Stopień ochrony IP 44 | Stopień ochrony IP 54 | Silnik AC | Ilość biegów silnika | Wentylator promieniowy

Wentylator dachowy STORM PRO AC to wydajne rozwiązanie wentylacyjne, charakteryzujące się wysoką skutecznością działania i zwiększoną odpornością na niekorzystne warunki atmosferyczne. Urządzenie efektywnie usuwa zużyte powietrze z hal przemysłowych, magazynów, obiektów usługowych oraz food trucków.

KLUCZOWE CECHY

- Wydajność przepływu powietrza 450 m³/h
- Moc silnika od 57 W
- Obudowa wykonana z materiału kompozytowego
- Silnik indukcyjny AC
- Poziom hałasu 55 dB

POZOSTAJĄ W OFERCIE

NAZWA PRODUKTU	KOD PRODUKTU	MAKSYMALNY PRZEPŁYW POWIETRZA m³/h	NAPIĘCIE / CZĘSTOTLIWOŚĆ V/Hz	MOC SILNIKA W	WAGA NETTO kg	GŁOŚNOŚĆ dB
STORM PRO 190	STORM-PRO190AC-2520	450	230/50	57	8	55

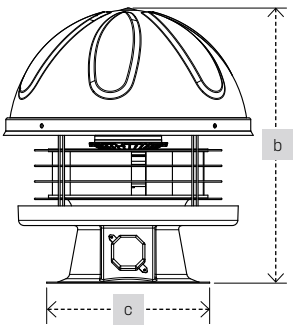

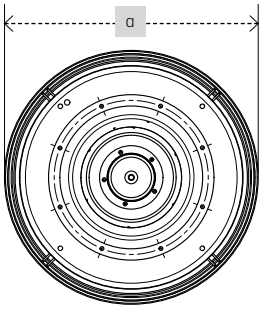

STORM PRO 190

a. Ø383 mm
b. 367 mm
c. Ø267,5 mm

Wentylator dachowy
STORM PRO EC

PRZEPŁYW POWIETRZA: **880 - 13 800 m³/h**

Dokumentacja techniczna

Produkt polski | Funkcja wentylacji | Obudowa kompozytowa | 230V Zasilanie | 400V Zasilanie | IP 44 Stopień ochrony IP | IP 54 Stopień ochrony IP | EC Silnik EC | Wentylator promieniowy

Wentylator dachowy STORM PRO EC to udoskonalona wersja klasycznego modelu STORM EC. Dzięki nowej konstrukcji, obudowie z materiału kompozytowego oraz energooszczędnemu silnikowi EC, urządzenie zapewnia wysoką wydajność w systemach wentylacyjnych. Urządzenie zostało zaprojektowane z myślą o skutecznym usuwaniu zużytego powietrza z dużych obiektów przemysłowych, magazynowych, usługowych oraz food trucków.

KLUCZOWE CECHY

- Wydajność przepływu powietrza od 880 m³/h do 13 800 m³/h
- Moc silnika od 70 W do 3 000 W
- Energooszczędny silnik EC z płynną regulacją prędkości w zakresie 0-100%
- Obudowa wykonana z materiału kompozytowego
- Poziom hałasu: od 52 dB do 85 dB

POZOSTAJĄ W OFERCIE

NAZWA PRODUKTU	KOD PRODUKTU	MAKSYMALNY PRZEPŁYW POWIETRZA m³/h	NAPIĘCIE / CZĘSTOTLIWOŚĆ V/Hz	MOC SILNIKA W	WAGA NETTO kg	GŁOŚNOŚĆ dB
STORM PRO 225 EC	STORM-PRO225EC-2511	880	230/50	70	7	55
STORM PRO 315 EC	STORM-PRO315EC-2512	2 250	230/50	160	8,5	54
STORM PRO 355 EC	STORM-PRO355EC-2513	3 910	230/50	550	11,5	52
STORM PRO 450 EC	STORM-PRO450EC-2514	7 340	400/50	1 006	24	68
STORM PRO 500 EC	STORM-PRO500EC-2515	13 800	400/50	3 000	32	85

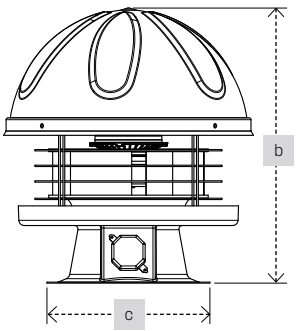

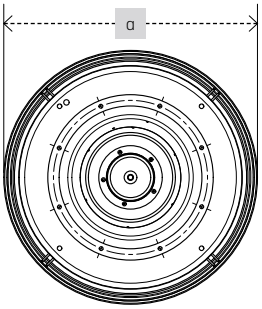

STORM PRO 225 EC
a. Ø383 mm
b. 420 mm
c. Ø267,5 mm

STORM PRO 315 EC
a. Ø560 mm
b. 574 mm
c. Ø365 mm

STORM PRO 355 EC
a. Ø560 mm
b. 615 mm
c. Ø365 mm

STORM PRO 450 EC
a. Ø664 mm
b. 786,5 mm
c. Ø497,5 mm

STORM PRO 500 EC
a. Ø664 mm
b. 846 mm
c. Ø497,5 mm

AKCESORIA

NAZWA PRODUKTU	KOD PRODUKTU	FR-BS	FR-BS EC/EC EE	STORM AC	STORM EC	STORM PRO AC	STORM PRO EC
Płyta adaptacyjna górna/dolna	AP-2003			●	●	●	●
Płyta adaptacyjna wentylator/podstawa STORM S	AP-S-2516				●	●	●
Płyta adaptacyjna wentylator/podstawa STORM M	AP-M-2517				●		●
Płyta adaptacyjna wentylator/podstawa STORM L	AP-L-2518				●		●
Podstawa dachowa STORM S	RBS-2345			●	●	●	●
Podstawa dachowa izolowana 50 mm STORM S	RBIS-2345			●	●	●	●
Podstawa dachowa izolowana 50 mm z kulisą tłumiącą STORM S	RBISDM-2346			●	●	●	●
Podstawa dachowa STORM M	RBM-2347			●	●	●	●
Podstawa dachowa izolowana 50 mm STORM M	RBIM-2348			●	●	●	●
Podstawa dachowa izolowana 50 mm z kulisą tłumiącą STORM M	RBIMDM-2349			●	●	●	●
Podstawa dachowa STORM L	RBL-2350			●	●	●	●
Podstawa dachowa izolowana 50 mm STORM L	RBIL-2351			●	●	●	●
Podstawa dachowa izolowana 50 mm z kulisą tłumiącą STORM L	RBILDM-2352			●	●	●	●
Żaluzja grawitacyjna GS 300x300 mm	GS-300-2075	●	●				
Żaluzja grawitacyjna GS 350x350 mm	GS-350-2076	●	●				
Żaluzja grawitacyjna GS 400x400 mm	GS-400-2077	●	●				
Żaluzja grawitacyjna GS 460x460 mm	GS-460-2078	●	●				
Żaluzja grawitacyjna GS 550x550 mm	GS-550-2079	●	●				
Żaluzja grawitacyjna GS 650x650 mm	GS-650-2080	●	●				
Żaluzja grawitacyjna GS 800x800 mm	GS-800-2081	●	●				
Żaluzja grawitacyjna GS 1000x1000 mm	GS-1000-2501	●	●				

STEROWNIKI I AUTOMATYKA

Sterowniki, regulatory i automatyka współpracujące z wentylatorami

NAZWA PRODUKTU	KOD PRODUKTU	FR-BG	FR-BG EC-EE	FR-SG	FR-SG EC/EC-EE	FR-BS
Moduł przekaźnika RM-16A	RM16A-2343	●	●	●	●	●
Potencjometr EC	PEC-2444		●		●	
Regulator prędkości obrotowej HC 1,2A	FSHC-1520	●		●		●
Regulator prędkości obrotowej HC 3A	FS3HC-2104	●		●		●
Regulator prędkości obrotowej HC 5A	FS5HC-1607	●		●		●
Regulator prędkości obrotowej HC 7A	FS7HC-1608	●		●		●
Regulator prędkości obrotowej HC 14A	FS14HC-1610	●		●		●
Sterownik programowalny HMI EC BMS	HMIEC-1997		●		●	
Sterownik programowalny HMI SINGLE BMS	HMI-SIN-2021	●		●		●
Puszka natynkowa HMI	BHMI-2452	●	●	●	●	●
Termostat manualny HC	RTHC-1523	●	●	●	●	●
Tyrystorowy regulator prędkości obrotowej TRO-150W	FS-TRO150-2054	●		●		●
Tyrystorowy regulator prędkości obrotowej TRO-600W	FS-TRO600-2055	●		●		●
Wyłącznik serwisowy MS 230V	MS230-2419	●	●	●	●	●
Wyłącznik serwisowy MS 400V	MS400-2420	●	●	●	●	●

FR-BS EC/EC-EE	FR-BC	FR-BC EC-EE	FR-DF	FR-DF EC	STORM AC	STORM EC	STORM PRO AC	STORM PRO EC
•	•	•	•	•	•	•	•	•
•		•		•		•		•
	•		•		•		•	
	•		•		•		•	
	•		•		•		•	
	•		•		•		•	
	•		•		•		•	
•		•		•		•		•
	•		•		•		•	
•	•	•	•	•	•	•	•	•
•	•	•	•	•	•	•	•	•
	•		•		•		•	
	•		•		•		•	
•	•	•	•	•	•	•	•	•
•		•		•	•	•	•	•

Rekuperatory

Rekuperator
INSPIRO BASIC

PRZEPŁYW POWIETRZA: **200 - 1 300 m³/h**

Dokumentacja techniczna

Montaż kanałowy | Obudowa stalowa | Wymiennik krzyżowy | Wymiennik entalpiczny | Montaż pionowy | Montaż poziomy | Zasilanie 230V | Silnik AC | Ilość biegów silnika | Wentylator promieniowy | Dedykowane sterowanie w zestawie | Wymiennik celulozowy (INSPIRO BASIC) | Wymiennik polietylenowo-grafenowy (INSPIRO BASIC POLY)

Rekuperator z wymiennikiem entalpicznym INSPIRO BASIC to centrala wentylacyjna o uproszczonej konstrukcji, zoptymalizowanej pod kątem kosztów, umożliwiająca odzysk energii - ciepła i wilgoci. Przeznaczona do użytku wewnątrz budynków mieszkalnych, hal, pomieszczeń magazynowych, usługowych lub warsztatów. Może być wyposażona w wymiennik celulozowy lub polietylenowy.

KLUCZOWE CECHY

- Wydajność przepływu powietrza od 200 m³/h do 1 300 m³/h
- Wymiennik krzyżowy z odzyskiem ciepła i wilgoci
- Maksymalna sprawność odzysku wilgoci: 67%
- Maksymalna sprawność odzysku ciepła: 76%
- 2 wentylatory z silnikami indukcyjnymi AC
- 3-biegowa regulacja prędkości wentylatora
- Ręczny bypass
- W zestawie sterownik BASIC
- Klasa energetyczna A

POZOSTAJĄ W OFERCIE

DOSTĘPNE DO 23.07.2027

	NAZWA PRODUKTU	KOD PRODUKTU	MAKSYMALNA SPRAWNOŚĆ TEMPERATUROWA %	MAKSYMALNA SPRAWNOŚĆ ENTALPICZNA %	NOMINALNY PRZEPŁYW POWIETRZA m³/h	NAPIĘCIE / CZĘSTOTLIWOŚĆ V/Hz	MOC SILNIKA W	WAGA NETTO kg	GŁO-ŚNOŚĆ dB	KLASA ENERGE-TYCZNA
✓	INSPIRO BASIC 200 INSPIRO BASIC 200 POLY	INSPIRO-BASIC200-2022 INSPIRO-BASIC200POLY-2306	75%	63%	200	220-240/50	105	20	31,5	A
✓	INSPIRO BASIC 300 INSPIRO BASIC 300 POLY	INSPIRO-BASIC300-2023 INSPIRO-BASIC300POLY-2307	73%	65%	300	220-240/50	117	22	34,5	A
●	INSPIRO BASIC 400 INSPIRO BASIC 400 POLY	INSPIRO-BASIC-400-2024 INSPIRO-BASIC-400POLY-2308	74%	65%	400	220-240/50	150	31	37,5	A
●	INSPIRO BASIC 600 INSPIRO BASIC 600 POLY	INSPIRO-BASIC-600-2025 INSPIRO-BASIC-600POLY-2309	76%	67%	600	220-240/50	200	36	39	A
●	INSPIRO BASIC 800 INSPIRO BASIC 800 POLY	INSPIRO-BASIC-800-2026 INSPIRO-BASIC-800POLY-2310	74%	63%	800	220-240/50	355	60	41	A
●	INSPIRO BASIC 1000 INSPIRO BASIC 1000 POLY	INSPIRO-BASIC-1000-2028 INSPIRO-BASIC-1000POLY-2311	76%	64%	1 000	220-240/50	440	70	42	A
●	INSPIRO BASIC 1300 INSPIRO BASIC 1300 POLY	INSPIRO-BASIC-1300-2027 INSPIRO-BASIC-1300POLY-2312	76%	62%	1 300	220-240/50	710	79	43	A

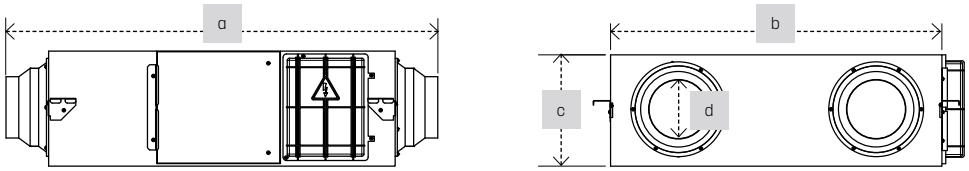

INSPIRO BASIC 200
a. 866 mm
b. 580 mm
c. 264 mm
d. 144 mm

INSPIRO BASIC 300
a. 944 mm
b. 599 mm
c. 270 mm
d. 144 mm

INSPIRO BASIC 400
a. 944 mm
b. 804 mm
c. 270 mm
d. 144 mm

INSPIRO BASIC 600
a. 1038 mm
b. 904 mm
c. 270 mm
d. 194 mm

INSPIRO BASIC 800
a. 1286 mm
b. 884 mm
c. 388 mm
d. 242 mm

INSPIRO BASIC 1000
a. 1286 mm
b. 1134 mm
c. 388 mm
d. 242 mm

INSPIRO BASIC 1300
a. 1299 mm
b. 1216 mm
c. 388 mm
d. 242 mm

Dokumentacja techniczna

Rekuperator **INSPIRO**

PRZEPŁYW POWIETRZA: **150 - 1 300 m³/h**

Montaż kanałowy | Obudowa stalowa | Wymiennik krzyżowy | Wymiennik entalpiczny | Montaż pionowy | Montaż poziomy | Zasilanie 230V | Silnik EC | Ilość biegów silnika | Wentylator promieniowy | Dedykowane sterowanie w zestawie | Wymiennik celulozowy (INSPIRO) | Wymiennik polietylenowo-grafenowy (INSPIRO POLY)

Rekuperator z wymiennikiem entalpicznym INSPIRO to najbardziej wydajna centrala wentylacyjna umożliwiająca odzysk energii - ciepła i wilgoci. Przeznaczona do użytku wewnątrz budynków mieszkalnych, hal, pomieszczeń magazynowych, usługowych lub warsztatów. Może być wyposażona w wymiennik celulozowy lub polietylenowy.

KLUCZOWE CECHY

- Wydajność przepływu powietrza od 150 m³/h do 1 300 m³/h
- Wymiennik krzyżowy z odzyskiem ciepła i wilgoci
- Maksymalna sprawność odzysku wilgoci: 75%
- Maksymalna sprawność odzysku ciepła: 84%
- Obudowa ze stali ocynkowanej pokryta materiałem izolacyjnym
- 2 wentylatory z silnikami EC
- 10-stopniowa regulacja prędkości wentylatorów
- Presostat różnicowy informujący o zabrudzeniu filtra F9
- W zestawie intuicyjny sterownik SMART
- Czujniki CO_2 i wilgotności (opcjonalnie)
- Moduł Wi-Fi (opcjonalnie)
- Klasa energetyczna A

POZOSTAJĄ W OFERCIE

NAZWA PRODUKTU	KOD PRODUKTU	MAKSYMALNA SPRAWNOŚĆ TEMPERATUROWA %	MAKSYMALNA SPRAWNOŚĆ ENTALPICZNA %	NOMINALNY PRZEPŁYW POWIETRZA m³/h	NAPIĘCIE / CZĘSTOTLIWOŚĆ V/Hz	MOC SILNIKA W	WAGA NETTO kg	GŁOŚNOŚĆ dB	KLASA ENERGETYCZNA
INSPIRO 150 INSPIRO 150 POLY	INSPIRO150-1972 INSPIRO-150POLY-2313	80%	70%	150	220-240/50	45	23	39,5	A
INSPIRO 250 INSPIRO 250 POLY	INSPIRO250-1973 INSPIRO-250POLY-2314	81%	73%	250	220-240/50	98	25	42,5	A
INSPIRO 350 INSPIRO 350 POLY	INSPIRO350-1974 INSPIRO-350POLY-2315	82%	73%	350	220-240/50	107	30,5	45,5	A
INSPIRO 500 INSPIRO 500 POLY	INSPIRO500-1975 INSPIRO-500POLY-2316	84%	75%	500	220-240/50	105	33	47	A
INSPIRO 650 INSPIRO 650 POLY	INSPIRO650-1976 INSPIRO-650POLY-2317	82%	71%	650	220-240/50	275	54	49	A
INSPIRO 800 INSPIRO 800 POLY	INSPIRO800-1977 INSPIRO-800POLY-2318	82%	73%	800	220-240/50	285	62	50	A
INSPIRO 1000 INSPIRO 1000 POLY	INSPIRO1000-2026 INSPIRO-1000POLY-2319	82%	72%	1 000	220-240/50	425	70	51	A
INSPIRO 1300 INSPIRO 1300 POLY	INSPIRO1300-2027 INSPIRO-1300POLY-2320	82%	75%	1 300	220-240/50	436	70	51	A

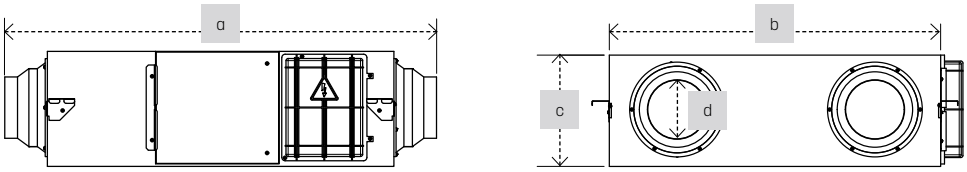

INSPIRO BASIC 200	INSPIRO BASIC 300	INSPIRO BASIC 400	INSPIRO BASIC 600	INSPIRO BASIC 800	INSPIRO BASIC 1000	INSPIRO BASIC 1300
a. 866 mm	a. 944 mm	a. 944 mm	a. 1038 mm	a. 1286 mm	a. 1286 mm	a. 1299 mm
b. 580 mm	b. 599 mm	b. 804 mm	b. 904 mm	b. 884 mm	b. 1134 mm	b. 1216 mm
c. 264 mm	c. 270 mm	c. 270 mm	c. 270 mm	c. 388 mm	c. 388 mm	c. 388 mm
d. 144 mm	d. 144 mm	d. 144 mm	d. 194 mm	d. 242 mm	d. 242 mm	d. 242 mm

Rekuperator
VERTIC

PRZEPŁYW POWIETRZA: **80 - 500 m³/h**

Dokumentacja techniczna

Rekuperator VERTIC to pionowa centrala wentylacyjna umożliwiająca wentylację mechaniczną z odzyskiem ciepła lub z odzyskiem ciepła i wilgoci (w zależności od zastosowanego wymiennika). Urządzenie przeznaczone jest do montażu wewnątrz budynków mieszkalnych, hal, pomieszczeń magazynowych, usługowych oraz innych obiektów. Szczególnie sprawdza się tam, gdzie wymagany jest montaż na podłodze, ścianie lub np. nad pralką czy w schowku pod schodami. Centrala może być wyposażona w wymiennik przeciwprądowy polistyrenowy lub entalpiczny polietylenowo-grafenowy.

KLUCZOWE CECHY

- Wydajność przepływu powietrza od 80 m³/h do 500 m³/h
- Wymiennik przeciwprądowy z odzyskiem ciepła lub ciepła i wilgoci
- Maksymalna sprawność odzysku wilgoci: 78%
- Maksymalna sprawność odzysku ciepła: 90%
- 2 wentylatory z silnikami EC
- 5-stopniowa regulacja prędkości wentylatorów
- Obudowa stalowa malowana proszkowo
- Automatyczny bypass
- 2 wbudowane panele sterujące
- Panel sterowania VERTIC (opcjonalnie)
- Klasa energetyczna A

	NAZWA PRODUKTU	KOD PRODUKTU	MAKSYMALNA SPRAWNOŚĆ TEMPERATUROWA %	MAKSYMALNA SPRAWNOŚĆ ENTALPICZNA %	NOMINALNY PRZEPŁYW POWIETRZA m³/h 5 | 4 | 3 | 2 | 1 bieg	NAPIĘCIE / CZĘSTOTLIWOŚĆ V/Hz	MOC SILNIKA W	WAGA NETTO kg	GŁOŚNOŚĆ dB	KLASA ENERGETYCZNA
✓	VERTIC 250 VERTIC 250 ENTHALPY	VERTIC-250-2047 VERTIC-250E-2321	90 83	- 78	250 | 175 | 145 | 100 | 80	230/50	137	40	35	A
✓	VERTIC 350 VERTIC 350 ENTHALPY	VERTIC-350-2048 VERTIC-350E-2322	87 77	- 72	350 | 245 | 180 | 130 | 100	230/50	272	40	37	A
✓	VERTIC 500 VERTIC 500 ENTHALPY	VERTIC-500-2049 VERTIC-500E-2323	88 78	- 73	500 | 350 | 270 | 185 | 105	230/50	412	50	39	A

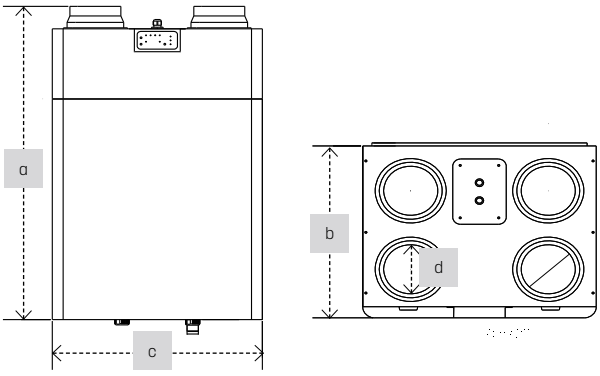

VERTIC 250	VERTIC 350	VERTIC 500
a. 965 mm	a. 965 mm	a. 1065 mm
b. 480 mm	b. 480 mm	b. 624,5 mm
c. 595 mm	c. 595 mm	c. 655 mm
d. 144 mm	d. 144 mm	d. 194 mm

Dokumentacja techniczna

Rekuperator ścienny **WALLER**

PRZEPŁYW POWIETRZA: **20 - 64 m³/h**

Montaż ścienny | Obudowa plastikowa | Wymiennik entalpiczny | Montaż poziomy | Zasilanie 230V | Silnik EC | Ilość biegów silnika | Wentylator osiowy | Dedykowane sterowanie w zestawie | Wymiennik ceramiczny

Rekuperator decentralny WALLER to urządzenie przeznaczone do wentylacji pojedynczych pomieszczeń w budynkach mieszkalnych i użytkowych, w których montaż tradycyjnych central wentylacyjnych nie jest możliwy. Urządzenie łączy funkcje nawiewu i wywiewu, zapewniając efektywną wymianę powietrza z odzyskiem ciepła i wilgoci. Seria WALLER obejmuje cztery modele różniące się funkcjonalnością i rozmiarem.

KLUCZOWE CECHY

- Wydajność przepływu powietrza od 20 m³/h do 64 m³/h
- Odzysk ciepła i wilgoci za pomocą wymiennika ceramicznego
- Wentylator z rewersyjnym silnikiem EC oraz żaluzją
- Montaż bezkanałowy
- Praca w trybie regeneracyjnym lub wentylacyjnym
- Dostępne modele z czujnikiem CO_2 lub wilgotności
- Dostępne modele z modułem Wi-Fi
- Klasa energetyczna A

POZOSTAJĄ W OFERCIE

	NAZWA PRODUKTU	KOD PRODUKTU	MAKSYMALNA SPRAWNOŚĆ REGENERACJI	NOMINALNY PRZEPŁYW POWIETRZA	NAPIĘCIE / CZĘSTOTLIWOŚĆ	MOC SILNIKA	WAGA NETTO	GŁOŚNOŚĆ	KLASA ENERGETYCZNA
			%	m³/h 3 bieg | 2 bieg | 1 bieg	V/Hz	W	kg	dB	
✓	WALLER 64	WALLER-64-2046	76	64 | 42 | 20	230/50-60	12	3,5	46	A
✓	WALLER Wi-Fi	WALLER-WIFI-2446	76	64 | 55 | 26	230/50-60	12	3,5	46	A
✓	WALLER Wi-Fi CO_2	WALLER-CO2-2451	76	50 | 40 | 20	100-240/50-60	7,8 | 7 | 6	4,5	37	A
✓	WALLER Wi-Fi RH	WALLER-RH-2450	76	50 | 40 | 20	100-240/50-60	7,8 | 7 | 6	4,5	37	A

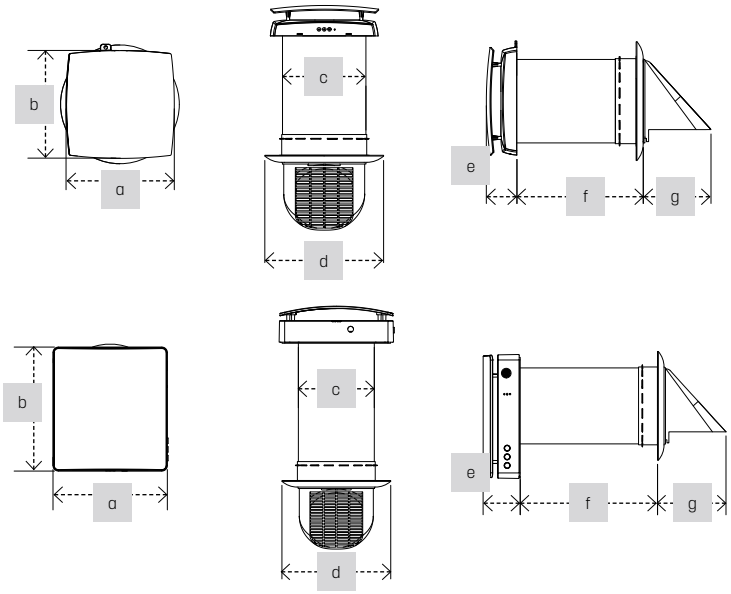

WALLER 64
a. 205 mm
b. 205 mm
c. Ø158 mm
d. Ø226 mm
e. 62 mm
f. 280-800* mm
g. 143 mm

WALLER Wi-Fi
a. 205 mm
b. 205 mm
c. Ø158 mm
d. Ø226 mm
e. 62 mm
f. 280-800* mm
g. 143 mm

WALLER CO2
a. 240 mm
b. 258 mm
c. Ø158 mm
d. Ø226,4 mm
e. 77,2 mm
f. 280-800* mm
g. 142,5 mm

WALLER RH
a. 240 mm
b. 258 mm
c. Ø158 mm
d. Ø226,4 mm
e. 77,2 mm
f. 280-800* mm
g. 142,5 mm

STEROWNIKI I AUTOMATYKA

Sterowniki, regulatory i automatyka współpracujące z rekuperatorami

NAZWA PRODUKTU	KOD PRODUKTU	INSPIRO BASIC	INSPIRO	VERTIC	WALLER
Czujnik CO_2 INSPIRO	INSPIRO-CO2-1979		●		
Czujnik CO_2 VERTIC	VERTIC-CO2-2053			●	
Czujnik wilgotności INSPIRO	INSPIRO-HUM-1980		●		
Panel sterujący PREMIUM	INSPIRO-CON-1978		●		
Panel sterujący VERTIC	VERTIC-IP-2050			●	
Moduł Wi-Fi INSPIRO	MF-2043		●		
Moduł Wi-Fi VERTIC	MF-VERTIC-2328			●	

AKCESORIA

NAZWA PRODUKTU	KOD PRODUKTU	INSPIRO BASIC	INSPIRO	VERTIC	WALLER
FILTR ISO coarse ≥ 50% / G3 INSPIRO 150/BASIC 200	FEU3-150-B200-2057	●	●		
FILTR ISO coarse ≥ 50% / G3 INSPIRO 250/BASIC 300	FEU3-250-B300-2058	●	●		
FILTR ISO coarse ≥ 50% / G3 INSPIRO 350/BASIC 400	FEU3-350-B400-2059	●	●		
FILTR ISO coarse ≥ 50% / G3 INSPIRO 500/BASIC 600	FEU3-500-B600-2060	●	●		
FILTR ISO coarse ≥ 50% / G3 INSPIRO 650/BASIC 800	FEU3-650-B800-2061	●	●		
FILTR ISO coarse ≥ 50% / G3 INSPIRO 800/BASIC 1000	FEU3-800-2062	●	●		
FILTR ISO coarse ≥ 50% / G3 INSPIRO BASIC 1300	FEU3-B1300-2100	●			
FILTR ISO coarse ≥ 50% / G3 INSPIRO 1000/1300	FEU3-1000-1300-2101		●		
FILTR ISO ePM1 ≥ 50% / F7 WALLER 64 & WALLER Wi-Fi	FEU7-WALLER-2448				●
FILTR ISO ePM1 ≥ 50% / F7 WALLER Wi-Fi CO_2/RH	FEU7-WALLER-2453				●
FILTR ISO coarse ≥ 60% / G4 VERTIC 250/350	VERTIC-EU4-250-350-2329			●	
FILTR ISO coarse ≥ 60% / G4 VERTIC 500	VERTIC-EU4-500-2330			●	
FILTR ISO coarse ≥ 60% / G4 VERTIC 250/350 BYPASS	VERTIC-EU4-250-350BP-2331			●	
FILTR ISO coarse ≥ 60% / G4 VERTIC 500 BYPASS	VERTIC-EU4-500BP-2332			●	
FILTR ISO coarse ≥ 70% / F9 INSPIRO 150	FEU9-150-2069		●		
FILTR ISO coarse ≥ 70% / F9 INSPIRO 250	FEU9-250-2070		●		
FILTR ISO coarse ≥ 70% / F9 INSPIRO 350	FEU9-350-2071		●		
FILTR ISO coarse ≥ 70% / F9 INSPIRO 500	FEU9-500-2072		●		

KONTYNUACJA NA NASTĘPNEJ STRONIE

FILTR ISO coarse ≥ 70% / F9 INSPIRO 650	FEU9-650-2073		●		
FILTR ISO coarse ≥ 70% / F9 INSPIRO 800	FEU9-800-2074		●		
FILTR ISO coarse ≥ 70% / F9 INSPIRO 1000/1300	FEU9-1000-1300-2103		●		
FILTR ISO ePM1 ≥ 50% / F7 INSPIRO 150	FEU7-150-2063		●		
FILTR ISO ePM1 ≥ 50% / F7 INSPIRO 250	FEU7-250-2064		●		
FILTR ISO ePM1 ≥ 50% / F7 INSPIRO 350	FEU7-350-2065		●		
FILTR ISO ePM1 ≥ 50% / F7 INSPIRO 500	FEU7-500-2066		●		
FILTR ISO ePM1 ≥ 50% / F7 INSPIRO 650	FEU7-650-2067		●		
FILTR ISO ePM1 ≥ 50% / F7 INSPIRO 800	FEU7-800-2068		●		
FILTR ISO ePM1 ≥ 50% / F7 INSPIRO 1000/1300	FEU7-1000-1300-2102		●		
FILTR ISO ePM1 ≥ 50% / F7 VERTIC 250/350	VERTIC-F7-250-350-2051			●	
FILTR ISO ePM1 ≥ 50% / F7 VERTIC 500	VERTIC-F7-500-2052			●	
Nagrzewnica kanałowa elektryczna 150mm/1.2 kW	EPH-INSPIRO150-350-2038		●		
Nagrzewnica kanałowa elektryczna 200mm/2.4 kW	EPH-INSPIRO500-2039		●		
Nagrzewnica kanałowa elektryczna 250mm/2.4 kW	EPH-INSPIRO650/800-2040		●		
Nagrzewnica kanałowa elektryczna 250mm/3.6 kW	EPH-INSPIRO1000/1300-2041		●		
Nagrzewnica kanałowa elektryczna ze sterowaniem 150mm/1.2 kW	EDH-150-12-2324	●	●	●	
Nagrzewnica kanałowa elektryczna ze sterowaniem 200mm/2.4 kW	EDH-200-24-2325	●	●	●	
Nagrzewnica kanałowa elektryczna ze sterowaniem 250mm/2.4 kW	EDH-250-24-2326	●	●	●	
Nagrzewnica kanałowa elektryczna ze sterowaniem 250mm/3.6 kW	EDH2-250-36-2327	●	●	●	
Kanał przedłużający	EP-64-2421				●

Klimatyzatory

Klimatyzator ścienny
VESPER

ZAKRES MOCY CHŁODNICZEJ: **1 kW - 5,91 kW**

Dokumentacja techniczna

Montaż ścienny | Funkcja grzania | Funkcja chłodzenia | Funkcja wentylacji | Obudowa plastikowa | Zasilanie 230V | Silnik AC | Ilość biegów silnika | Dedykowane sterowanie w zestawie

Klimatyzator ścienny VESPER to łatwe i wydajne rozwiązanie do kontroli temperatury wewnętrznej w różnych przestrzeniach, takich jak biura, pokoje hotelowe, sklepy czy mieszkania. Klimatyzator typu split oferuje tryby chłodzenia i grzania oraz wykorzystuje przyjazny dla środowiska czynnik chłodniczy R32. Klimatyzatorem można sterować za pomocą pilota lub dedykowanej aplikacji mobilnej.

KLUCZOWE CECHY

- Typ split
- Moc chłodnicza od 1 kW do 5,91 kW
- Moc grzewcza od 1 kW do 6,07 kW
- SEER: 6,1 (A++)
- SCOP: 4 (A+)
- Wydajność przepływu powietrza jednostki wewnętrznej: od 305 m³/h do 800 m³/h
- Czynnik chłodniczy R32
- Wielofunkcyjność + Wi-Fi

POZOSTAJĄ W OFERCIE

NAZWA PRODUKTU	KOD PRODUKTU	MOC CHŁODZENIA	MOC GRZANIA	SEER	SCOP	KLASA ENERGETYCZNA CHŁODZENIA	KLASA ENERGETYCZNA GRZANIA	NAPIĘCIE / CZĘSTOTLIWOŚĆ	WAGA NETTO	POZIOM CIŚNIENIA AKUSTYCZNEGO
		kW	kW	W/W	W/W			V/Hz	kg jedn. wew. jedn. zewn.	dB (A) jedn. wew. jedn. zewn.
VESPER 3.4	AC-VESPER34-2336	3,40 (1 - 3,81)	3,42 (1 - 3,77)	6,1	4,0	A++	A+	230/50	10 (wew.) 25 (zewn.)	40/37/33/25/22 (wew.) 50 (zewn.)
VESPER 5.1	AC-VESPER51-2337	5,10 (1,25-5,91)	5,10 (1,25-6,07)	6,1	4,0	A++	A+	230/50	13 (wew.) 39 (zewn.)	43/41/38/35/27 (wew.) 55 (zewn.)

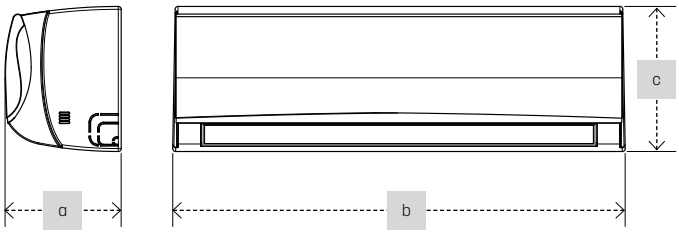

JEDNOSTKA WEWNĘTRZNA

VESPER 3.4	VESPER 5.1
a. 201 mm	a. 206 mm
b. 777 mm	b. 910 mm
c. 250 mm	c. 294 mm
d. 276 mm	d. 349 mm
e. 712 mm	e. 602 mm
f. 853 mm	f. 602 mm

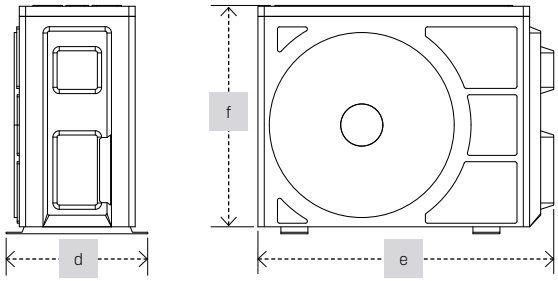

JEDNOSTKA ZEWNĘTRZNA

AKCESORIA

	NAZWA PRODUKTU	KOD PRODUKTU
	Wspornik montażowy VESPER	MB-VESPER-2338
	Rura miedziana 1/4" [1m]	CP14-2339
	Rura miedziana 3/8" [1m]	CP382340

Automatyka & akcesoria

Regulator prędkości z termostatem HC3S

Regulator stosowany jest do regulacji urządzeń wyposażonych w trójbiegowe silniki wentylatorów oraz posiada zintegrowany termostat, który automatycznie włącza lub wyłącza urządzenie w zależności od ustawionej temperatury. Steruje także siłownikami zaworów, dzięki czemu idealnie nadaje się do obsługi nagrzewnic z trójbiegowym silnikiem wentylatora.

RTHC3S-1779

- Napięcie/zasilanie: 230 V AC, 50-60 Hz
- Maksymalny prąd: 3 A
- Zakres temperatury pracy: -10 °C do +60 °C
- Zakres regulacji temperatury: +10 °C do +30 °C
- Tryby pracy: ciągły lub termostatyczny
- Dokładność regulacji: ± 1 °C
- Wymiary: 130 × 85 × 40 mm
- Stopień ochrony: IP30

Sterownik programowalny HMI BMS

Sterownik programowalny HMI BMS służy do automatycznego sterowania urządzeniami wyposażonymi w trójbiegowe silniki wentylatorów, na podstawie zaprogramowanej temperatury. Wyposażony jest w wyświetlacz LCD, obsługuje zewnętrzny czujnik temperatury oraz umożliwia sterowanie siłownikami zaworów. Dzięki zastosowaniu protokołu MODBUS możliwa jest integracja z systemami zarządzania budynkiem (BMS).

PCHMI-1797

- Napięcie/zasilanie: 230 V AC / 50-60 Hz
- Maksymalny prąd: 5 A
- Zakres temperatury pracy: 0 °C do 45 °C
- Zakres regulacji temperatury: 5 °C do 35 °C
- Dokładność regulacji: ± 0,5 °C
- Zewnętrzny czujnik temperatury: NTC 10K
- Standard transmisji danych (BMS): RS485 / MODBUS
- Wymiary: 86 x 86 x 13.3 mm
- Stopień ochrony: IP20

Regulator prędkości obrotowej HC (1,2A-14A)

Regulator prędkości obrotowej HC przeznaczony jest do stopniowej regulacji napięcia silników wentylatorów w przemysłowych systemach wentylacyjnych i grzewczych. Dostępny w kilku wersjach, dobieranych w zależności od łącznego obciążenia podłączonych urządzeń.

1,2A - FSHC-1520
3A - FS3HC-2104
5A - FS5HC-1607
7A - FS7HC-1608
14A - FS14HC-1610

- Napięcie/zasilanie: 230 V AC, 50-60 Hz
- Maksymalny prąd (w zależności od modelu): 1,2 A / 3 A / 5 A / 7 A / 14 A
- Zakres temperatury pracy: 0 °C do +40 °C
- Zabezpieczenie: wyłącznik termiczny
- Waga (w zależności od wersji): 1,45 kg / 2,5 kg / 4,5 kg / 5,5 kg / 10,5 kg
- Stopień ochrony: IP54

Regulator prędkości obrotowej FARMER (3,0 A)

Regulator prędkości obrotowej FARMER przeznaczony jest do stopniowej regulacji napięcia silników wentylatorów w przemysłowych systemach wentylacyjnych. Urządzenie posiada funkcję KickStart, która przez pierwsze 2 minuty dostarcza maksymalne napięcie, zapewniając płynny i bezpieczny rozruch silnika. Dzięki temu rozwiązaniu eliminowane są trudności związane z uruchomieniem silnika, zwłaszcza w trudnych warunkach pracy, wydłużając jego żywotność i zwiększając niezawodność systemu.
Regulacja napięcia (5-stopniowa): 120-135-160-175-230 V

FS3FARMER-2523

- Napięcie/zasilanie: 230 V AC, 50-60 Hz
- Maksymalny prąd: 3 A
- Zakres temperatury pracy: 0 °C do +40 °C
- Zabezpieczenie: wyłącznik termiczny
- Waga: 2,5 kg
- Stopień ochrony: IP54

Termostat manualny HC

Termostat manualny HC służy do sterowania urządzeniami grzewczymi i chłodzącymi. Włącza lub wyłącza urządzenie w zależności od ustawionej temperatury. Wyposażony jest we wbudowany czujnik temperatury z membraną gazową.

RTHC-1523

- Napięcie/zasilanie: 230 V AC, 50-60 Hz
- Maksymalny prąd: 3 A
- Zakres temperatury pracy: -10 °C do +60 °C
- Zakres regulacji temperatury: +10 °C do +30 °C
- Dokładność regulacji: ± 1 °C
- Wymiary: 83 × 83 × 38 mm
- Stopień ochrony: IP30

Termostat manualny IP54

Termostat manualny IP54 automatycznie włącza lub wyłącza urządzenia grzewcze bądź chłodzące w zależności od różnicy pomiędzy ustawioną temperaturą (regulowaną pokrętłem) a rzeczywistą temperaturą w pomieszczeniu. Przeznaczony do pracy w trudnych i wilgotnych warunkach, takich jak magazyny, szklarnie czy obiekty inwentarskie.

MT54-2341

- Napięcie/zasilanie: 230 V AC, 50-60 Hz
- Maksymalny prąd: 5 A
- Zakres temperatury pracy: 0 °C do +44 °C
- Zakres regulacji temperatury: 0 °C do +40 °C
- Dokładność regulacji: ± 2 °C
- Stopień ochrony: IP54

Tyrystorowy regulator prędkości obrotowej TRO

Regulator prędkości obrotowej TRO przeznaczony jest do regulacji prędkości wentylatorów wyposażonych w silniki prądu przemiennego. Bazując na technologii tyrystorowej, umożliwia płynną kontrolę prędkości obrotowej silnika. Dostępny w dwóch wersjach: TRO-150W i TRO-600W - w zależności od wymaganego obciążenia.

TRO-150W - FS-TR0150-2054
TRO-600W - FS-TR0600-2055

- Napięcie/zasilanie: 220-240 V AC, 50-60 Hz
- Zakres temperatury pracy: -20 °C +55 °C
- Maksymalne obciążenie: TRO-150W: 150 W
- Maksymalne obciążenie: TRO-600W: 600 W
- Wymiary: TRO-150W: 86 x 86 x 42 mm
- Wymiary: TRO-600W: 86 x 86 x 40 mm
- Stopień ochrony: IP20

Potencjometr EC

Potencjometr EC służy do sterowania silnikami EC za pomocą sygnału sterującego 0-10 V. Wygodne pokrętło umożliwia płynną regulację wydajności wentylatora w zakresie od 0% do 100%.

PEC-2444

- Sygnał wyjściowy: 0-10 V
- Napięcie/zasilanie: 10-12 V DC, 1 mA
- Impedancja: 10 kΩ ± 20%
- Obciążalność styków: 3 A przy 230 V AC lub 3 A przy 12 V DC
- Wymiary: 67 × 126 × 70 mm
- Stopień ochrony: IP20

Sterownik programowalny HMI Wi-Fi

Sterownik programowalny HMI Wi-Fi umożliwia sterowanie trójbiegowym wentylatorem oraz siłownikiem zaworu na podstawie różnicy pomiędzy ustawioną a zmierzoną temperaturą w pomieszczeniu. Obsługuje tryby: grzanie, chłodzenie oraz wentylację. Wyposażony jest w wyświetlacz LED i łączy się z dedykowaną aplikacją mobilną przez Wi-Fi, umożliwiając wygodne zdalne sterowanie ze smartfona.

PCHMI-WIFI-2301

- Napięcie/zasilanie: 95-240 V AC, 50-60 Hz
- Zakres temperatury pracy: 0 °C do +45 °C
- Zakres regulacji temperatury: 5 °C do +35 °C
- Dokładność regulacji: ± 0,5 °C
- Zewnętrzny czujnik temperatury: NTC 10K
- Wymiary: 88 × 88 × 42 mm
- Stopień ochrony: IP20

Sterownik programowalny HMI SINGLE BMS

Sterownik programowalny HMI SINGLE BMS służy do automatycznego sterowania urządzeniami z jednostopniowymi silnikami, zgodnie z zaprogramowaną temperaturą. Wyposażony jest w wyświetlacz LCD, obsługuje zewnętrzny czujnik temperatury oraz umożliwia sterowanie siłownikami zaworów. Urządzenie może pracować w jednym z dwóch trybów: termostatycznym lub na podstawie różnicy temperatur. Dzięki protokołowi MODBUS możliwa jest integracja z systemem BMS.

HMI-SIN-2021

- Napięcie/zasilanie: 230 V AC / 50-60 Hz
- Maksymalny prąd: 5 A
- Zakres temperatury pracy: 0 °C do +45 °C
- Zakres regulacji temperatury: 5 °C do +35 °C
- Dokładność regulacji: ± 0,5 °C
- Zewnętrzny czujnik temperatury: NTC 10K
- Standard transmisji danych (BMS): RS485/ MODBUS
- Stopień ochrony: IP20
- Wymiary: 86 × 86 × 13,3 mm

Sterownik programowalny HMI EC BMS

Sterownik programowalny HMI EC BMS przeznaczony jest do sterowania urządzeniami wyposażonymi w silniki EC. Umożliwia wcześniejsze zdefiniowanie trzech poziomów prędkości: pierwszy: 0-30%, drugi: 40-70%, trzeci: 80-100%. Sterownik działa automatycznie zgodnie z zaprogramowaną temperaturą. Wyposażony jest w wyświetlacz LCD, obsługuje zewnętrzny czujnik temperatury oraz umożliwia sterowanie siłownikami zaworów. Dzięki protokołowi MODBUS możliwa jest integracja z systemem BMS przez RS485.

HMIEC-1997

- Napięcie/zasilanie: 230 V AC / 50-60 Hz
- Maksymalny prąd: 5 A
- Zakres temperatury pracy: 0 °C do +45 °C
- Zakres regulacji temperatury: 5 °C do +35 °C
- Dokładność regulacji: ± 0,5 °C
- Zewnętrzny czujnik temperatury: NTC 10K
- Standard transmisji danych (BMS): RS485 / MODBUS
- Stopień ochrony: IP20
- Wymiary: 86 × 86 × 13,3 mm

Sterownik z termostatem HMI CURTAIN BMS

Sterownik HMI CURTAIN BMS służy do automatycznego sterowania kurtynami powietrznymi z trójbiegowymi wentylatorami, zgodnie z zaprogramowaną temperaturą. Wyposażony jest w wyświetlacz LCD, posiada wbudowany czujnik temperatury oraz umożliwia sterowanie siłownikami zaworów. Aby zapewnić w pełni automatyczną pracę, sterownik należy podłączyć do czujnika drzwiowego. Urządzenie może być zintegrowane z systemem zarządzania budynkiem (BMS) za pośrednictwem protokołu MODBUS.

HMI-2003

- Napięcie/zasilanie: 230 V AC / 50-60 Hz
- Maksymalny prąd: 5 A
- Zakres temperatury pracy: 0 °C do +45 °C
- Zakres regulacji temperatury: 5 °C do +35 °C
- Dokładność regulacji: ± 0,5 °C
- Standard transmisji danych (BMS): RS485 / MODBUS
- Stopień ochrony: IP20
- Wymiary: 86 × 86 × 13,3 mm

Moduł przekaźnika RM-16A

Moduł przekaźnika RM-16A umożliwia podłączenie urządzeń zewnętrznych, których pobór prądu przekracza maksymalne obciążenie obsługiwane bezpośrednio przez regulator. Dzięki temu regulator może sterować urządzeniami o poborze prądu do 16 A, bez ryzyka przeciążenia własnego obwodu.

RM16A-2343

- Napięcie/zasilanie: 230 V AC, 50-60 Hz
- Maksymalne obciążenie prądowe: 16 A
- Wejścia: beznapięciowe (NO / COM), napięciowe SL
- Wyjście przekaźnikowe: NO / COM / NC
- Wymiary: 47 × 47 × 20 mm

Zawór dwudrogowy z siłownikiem HC 3/4"

Zawór dwudrogowy z siłownikiem reguluje przepływ czynnika grzewczego poprzez stopniowe otwieranie lub zamykanie. Idealnie sprawdza się w nagrzewnicach powietrza wyposażonych w wodne wymienniki ciepła.

VAHC-1524

- Napięcie/zasilanie: 230 V AC, 50-60 Hz
- Pobór mocy: 2 W
- Wartość Kvs: 6,3 m^3/h
- Skok siłownika: 3 mm
- Zakres temperatury pracy siłownika: -5 °C do +60 °C
- Temperatura czynnika grzewczego: 2 °C do 100 °C (w zaworze)
- Czas otwarcia: 3 - 5 minut
- Stopień ochrony: IP54

Zawór trójdrogowy z siłownikiem HC 3/4"

Zawór trójdrogowy z siłownikiem umożliwia szybką regulację przepływu czynnika grzewczego poprzez dynamiczne otwieranie lub zamykanie. Przeznaczony do współpracy z nagrzewnicami wyposażonymi w wodny wymiennik ciepła.

VAHC3-1998

- Napięcie/zasilanie: 230 V AC, 50-60 Hz
- Pobór mocy: 7 W
- Wartość Kvs: 6,5 m^3/h
- Zakres temperatury pracy siłownika: 0 °C do +60 °C
- Temperatura czynnika grzewczego: 2 °C do 93 °C (w zaworze)
- Czas otwarcia (napędzany silnikiem): 18 s
- Czas zamknięcia (powrót sprężynowy): 5 s
- Stopień ochrony: IP20

Panel sterujący BASIC

Sterownik odpowiada za zapewnienie optymalnej pracy rekuperatora z serii BASIC. Oferuje tryb programowalny wyboru prędkości wentylatora, sygnalizację zabrudzenia filtrów (po 1000 godzinach pracy), funkcję ręcznego otwarcia bypassu, integrację z BMS oraz wyświetlacz LCD.

W zestawie z INSPIRO BASIC

- Kompatybilny z rekuperatorami INSPIRO BASIC
- Steruje wentylatorami nawiewu i wywiewu oraz bypassem
- Prosty montaż naścienny
- Przyjazny dla użytkownika interfejs

Panel sterujący SMART

Sterownik odpowiada za zapewnienie optymalnej pracy rekuperatora z serii INSPIRO. Oferuje tryb programowalny wyboru prędkości wentylatora, sygnalizację zabrudzenia filtrów, tryb czujnika wilgotności lub CO_2, funkcję automatycznego otwarcia bypass'u, możliwość modyfikacji parametrów odszraniania, kontroli czujników, interwału alarmu filtra, integrację z BMS oraz wyświetlacz LCD.

W zestawie z INSPIRO

- Kompatybilny z rekuperatorami INSPIRO
- Dotykowy wyświetlacz LCD
- Przewód 3-żyłowy = lepsza komunikacja
- W zestawie przewód 5 m (możliwość przedłużenia)
- Prosty montaż naścienny
- Przyjazny interfejs użytkownika

Panel sterujący VERTIC

Panel sterujący VERTIC został wyposażony w wyświetlacz LCD i łączy nowoczesny design z intuicyjną obsługą, dopasowaną do każdego wnętrza. Przeznaczony do współpracy z centralami wentylacyjnymi VERTIC.

VERTIC-IP-2050

- Kompatybilny z rekuperatorami VERTIC
- Dotykowy wyświetlacz LCD
- Parametry w czasie rzeczywistym
- Pełna konfigurowalność parametrów urządzenia i akcesoriów
- Prosty montaż naścienny
- Przyjazny interfejs użytkownika

Panel sterujący PREMIUM

Panel sterujący PREMIUM wyposażony jest w wyświetlacz LCD i łączy nowoczesny wygląd z intuicyjną obsługą, dopasowaną do każdego wnętrza. Przeznaczony do współpracy z centralami wentylacyjnymi z odzyskiem energii INSPIRO. Umożliwia integrację z czujnikiem wilgotności, co pozwala na bardziej precyzyjne zarządzanie temperaturą wewnętrz pomieszczenia.

INSPIRO-CON-1978

- Dotykowy wyświetlacz LCD
- Kompatybilny z rekuperatorami INSPIRO
- Przewód 5 m w zestawie (możliwość przedłużenia)
- Obsługa czujników wilgotności i CO_2
- Prosty montaż naścienny
- Przyjazny interfejs użytkownika

Komora mieszania MC

Komora mieszania MC to urządzenie zaprojektowane do współpracy z nagrzewnicami z serii HC, wspomagające wentylację mechaniczną i nawiewną. Komora miesza świeże powietrze zewnętrzne z powietrzem z wnętrza budynku, co pozwala na zmniejszenie zużycia energii oraz utrzymanie stałej temperatury w środku pomieszczenia.

dla HC20-45 - MCHC2045-1782
dla HC50-80 - MCHC5080-2016

Parametry techniczne zależą od zastosowanej nagrzewnicy.

- Moc grzewcza od 1,08 kW do 66,7 kW
- Wydajność przepływu powietrza od 450 m^3/h do 3 000 m^3/h
- Waga od 31,5 kg do 44,5 kg

Zestaw sterowania KHC

Zestaw sterowania KHC to kompletna automatyka przeznaczona do sterowania pracą komór mieszania MC. Umożliwia precyzyjną regulację temperatury, automatyczne sterowanie przepustnicami powietrza oraz podwójnie zabezpiecza przed zamarzaniem. System na bieżąco monitoruje temperaturę powietrza i czynnika grzewczego, optymalizując zużycie energii i zapewniając stabilny komfort cieplny.

Zestaw KHC zawiera:

- Sterownik
- Czujnik temperatury nawiewu
- Czujnik temperatury w pomieszczeniu
- Czujnik temperatury zewnętrznej
- Czujnik temperatury powrotu
- Termostat z kapilarą
- Zawór trójdrogowy z siłownikiem HC (¾")
- Siłownik przepustnic 0-10 V ze sprężyną powrotną

Presostat różnicowy DFS

Czujnik różnicy ciśnień wraz z przekaźnikiem. Informuje o wzroście oporów przepływu na filtrze i konieczności jego wymiany.

- Zakres temperatury pracy: -20 do +60 °C
- Zakres pomiaru: 30 - 500 Pa
- Wymiary: 86 mm x 86 mm x 13,3 mm
- Waga: 150 g
- Stopień ochrony: IP54

Zadajnik HMI MC

Służy do komunikacji ze sterownikiem. Zadajnik posiada wbudowany czujnik temperatury. Przystosowany jest zarówno do montażu naściennego lub z wykorzystaniem puszki instalacyjnej.

- Zasilanie: 24 V AC / DC
- Wyświetlacz: 320 x 240 px
- Standard transmisji danych (BMS): RS485
- Wymiary: 86 x 86 x 12 mm

Nawiewnik 360

Dzięki swojej budowie tworzy wir nawiewanego powietrzna przechodzącego przez nagrzewnicę HC, a dzięki temu jego lepsze zmieszanie się z powietrzem znajdującym się w pomieszczeniu.

- Wykonano ze stali ocynkowanej, malowanej proszkowo
- Maksymalna temperatura pracy: 150 °C
- Wyprodukowany w Polsce

Konfuzor

Zwiększa prędkość wylotową powietrza z nagrzewnicy HC-3S, a w konsekwencji jego zasięg.

- Wykonano ze stali ocynkowanej, malowanej proszkowo
- Maksymalna temperatura pracy: 150 °C
- Wyprodukowany w Polsce

Nagrzewnica kanałowa elektryczna

Nagrzewnica kanałowa przeznaczona jest do montażu w okrągłych kanałach wentylacyjnych aby zapobiec zamarzaniu wymiennika w rekuperatorach. Podgrzewa powietrze nawiewane do urządzenia, zapewniając jego niezawodną pracę w niskich temperaturach.

ze sterowaniem	bez sterowania
EDH-150-12-2324	EPH-INSPIR01000/1300-2041
EDH-200-24-2325	EPH-INSPIR0150-350-2038
EDH2-250-36-2327	EPH-INSPIR0500-2039
EDH-250-24-2326	EPH-INSPIR0650/800-2040

Dostępne modele:
- Nagrzewnica kanalowa elektryczna do rekuperatorów INSPIRO
- Nagrzewnica kanałowa elektryczna ze sterowaniem do rekuperatorów INSPIRO BASIC
- Nagrzewnica kanałowa elektryczna ze sterowaniem do rekuperatorów VERTIC

Wyłącznik serwisowy MS 230/400V

Wyłącznik MS umożliwia bezpieczne odłączenie zasilania podczas prac serwisowych. Posiada obrotowy mechanizm w wersji natynkowej, zamknięty w wytrzymałej obudowie z tworzywa sztucznego o stopniu ochrony IP65 - odpowiedni do zastosowań komercyjnych i przemysłowych.

230V - MS230-2419
400V - MS400-2420

- 90° kąt przełączania
- Łatwy do połączenia przez otwory M20 / 25
- Spełnia wymagania wytrzymałości na obciążenia do 690 VAC
- Śruby zaciskowe w pozycji otwartej
- Możliwość zamknięcia na kłódkę w pozycji wyłączonej
- Wymiary: 100 x 125 x 120 mm

Żaluzja grawitacyjna GS

Żaluzja grawitacyjna GS została zaprojektowana specjalnie jako zakończenie kanałów wentylacyjnych. Doskonale sprawdza się w połączeniu z wentylatorami wyciągowymi, zapewniając skuteczną ochronę przed cofaniem się powietrza, opadami deszczu oraz innymi czynnikami zewnętrznymi.

Wymuszony przepływ powietrza w kanale (np. generowany przez wentylator) unosi lamele żaluzji umożliwiając sprawny wyrzut zużytego powietrza na zewnątrz. W przypadku braku przepływu powietrza konstrukcja kratki automatycznie zapobiega cofaniu się powietrza do wnętrza budynku.

Dodatkowo, w okresie zimowym żaluzja chroni przed stratami ciepła przez niezamknięty otwór wentylacyjny.

GS-300-2075	GS-550-2079
GS-350-2076	GS-650-2080
GS-400-2077	GS-800-2081
GS-460-2078	GS-1000-2501

- Ramka wykonana ze stali malowanej proszkowo
- Materiał żaluzji wykonany z polichlorku winylu
- Kolor ramki: RAL 9023
- Kolor żaluzji: RAL 7024
- Maksymalna temperatura pracy: +50 °C

reventon
INDUSTRIAL SOLUTIONS

www.reventongroup.eu

ADRES BIURA: ul. Żywiecka 154, 43-300 Bielsko-Biała, Polska
ADRES MAGAZYNU: ul. Wyzwolenia 556, 43-340 Kozy, Polska