reventon
INDUSTRIAL SOLUTIONS

Dokumentacja techniczna

WENTYLATOR DACHOWY SERIA BLAST

ErP 2015 READY

PL

SPIS TREŚCI

1. WSTĘP
   1.1 INFORMACJE OGÓLNE
   1.2 PRZECHOWYWANIE I TRANSPORT
   1.3 ZAWARTOŚĆ OPAKOWANIA
   1.4 ZASTOSOWANIE
2. CHARAKTERYSTYKA URZĄDZENIA
   2.1 BUDOWA I ZASADA DZIAŁANIA
   2.2 WYMIARY URZĄDZENIA
   2.3 DANE TECHNICZNE
3. MONTAŻ
   3.1 ZASADY OGÓLNE
4. INSTALACJA
   4.1 PODŁĄCZENIE DO INSTALACJI ELEKTRYCZNEJ
5. EKSPLOATACJA
   5.1 ZALECENIA EKSPLOATACYJNE
6. AUTOMATYKA
7. SCHEMATY PODŁĄCZENIOWE
8. WARUNKI GWARANCJI

1. WSTĘP

Dziękujemy za zakup wentylatora dachowego z serii BLAST. Prosimy o zapoznanie się z niniejszą instrukcją i zachowanie jej do wglądu wszystkich użytkowników i operatorów urządzenia.

1.1 INFORMACJE OGÓLNE

Nabywca i użytkownik urządzenia marki Reventon powinien uważnie przeczytać niniejszą dokumentację i stosować się do zawartych w niej wytycznych. W razie pojawienia się wątpliwości dotyczących treści instrukcji, należy kontaktować się bezpośrednio z producentem urządzenia tj. firmą Reventon Group Sp. z o. o. Dane kontaktowe są podane w punkcie 8 (podpunkt XVII).

Zalecenia kluczowe ze względu bezpieczeństwa oznaczono przy pomocy trójkąta ostrzegawczego (symbol jak po lewej stronie). Umożliwi to szybką lokalizację tych zaleceń i ich przypomnienie przed jakąkolwiek ingerencją w urządzenie. Z tego samego powodu, wymagania dotyczące okresowej inspekcji i konserwacji urządzenia, oznaczono za pomocą symbolu klucza płaskiego (jak ten po lewej).

W trakcie instalacji, użytkowania bądź przeglądu wentylatora należy uwzględnić wszelkie lokalne wymogi bezpieczeństwa.

Obowiązkiem użytkownika jest zapoznanie się z Warunkami Gwarancji zawartymi w punkcie 8 i przestrzeganie znajdujących się tam wytycznych. W razie wątpliwości do któregokolwiek punktu ww. warunków, należy skonsultować się bezpośrednio z firmą Reventon Group Sp. z o. o. przed podjęciem jakichkolwiek działań.

Urządzenie zostało wyprodukowane w UE.

Niniejsza dokumentacja została opracowana przez firmę Reventon Group Sp. z o. o. – wszystkie prawa zastrzeżone.

Firma Reventon Group Sp. z o. o. zastrzega sobie prawo do wprowadzania zmian w dokumentacji bez wcześniejszego powiadomienia nabywcy.

1.2 PRZECHOWYWANIE I TRANSPORT

Wentylator przechowywać i transportować zabezpieczony na palecie, w otoczeniu o temperaturze z zakresu od -20°C do 60°C i wilgotności względnej ≤ 90%.

Podczas odbioru urządzenia od firmy transportującej należy sprawdzić je pod kątem uszkodzeń powstałych w trakcie transportu. Jeżeli takie uszkodzenia zostaną zaobserwowane, trzeba spisać protokół szkody w obecności dostawcy towaru, co umożliwi reklamację urządzenia. Protokół szkody powinien być dostarczony przez firmę dostarczającą towar.

Zaleca się przenoszenie urządzenia przez minimum dwie osoby.

1.3 ZAWARTOŚĆ OPAKOWANIA

- wentylator dachowy BLAST
- instrukcja obsługi wraz z Kartą Gwarancyjną

1.4 ZASTOSOWANIE

Wentylator dachowy z serii BLAST przeznaczony jest do montażu zewnętrznego, na dachach budynków takich jak hale produkcyjne i magazyny, centra logistyczne czy warsztaty. Urządzenie nie może być jednak używane do przetłaczania powietrza zawierającego substancje palne lub wybuchowe, chemikalia, substancje lepkie, materiały włókniste lub cząstki sadzy i oleju. Wentylatora nie należy również instalować w miejscach, gdzie byłby narażony na zbyt dużą wilgotność (wilgotność względna powyżej 90%) lub działanie pyłu i wody, przekraczające zabezpieczenie silnika przeciw tym czynnikom (patrz stopień ochrony IP).

2. CHARAKTERYSTYKA URZĄDZENIA

2.1 BUDOWA I ZASADA DZIAŁANIA

Daszek: wykonany ze stali ocynkowanej. Chroni wentylator przed negatywnym wpływem czynników atmosferycznych. Jest przytwierdzony do okrągłej obudowy wentylatora za pomocą stalowych łączników.

Podstawa wentylatora dachowego: wykonana ze stali ocynkowanej. Umożliwia łatwy montaż wentylatora do podstawy dachowej.

Ścianki zewnętrzne: wykonane ze stali ocynkowanej. Zabezpieczają urządzenie przed wpływem warunków atmosferyczny i determinują pionowy wyrzut powierza. Między ściankami a podstawą wentylatora dachowego znajdują się szczeliny zapobiegające gromadzeniu się wody na powierzchni podstawy.

Osiowy wentylator AC w okrągłej obudowie: wykonany ze stali malowanej proszkowo. Wentylator zaciąga powietrze z pomieszczenia i wyrzuca go do góry. Jest przymocowany do okrągłej obudowy przytwierdzonej szczelnie do podstawy wentylatora. Szczelne połączenie zapobiega przedostawaniu się opadów do wnętrza budynku przez otwór wylotowy w podstawie. Wentylator posiada jednofazowy silnik o stopniu ochrony IP 54.

2.2 WYMIARY URZĄDZENIA

BLAST 400

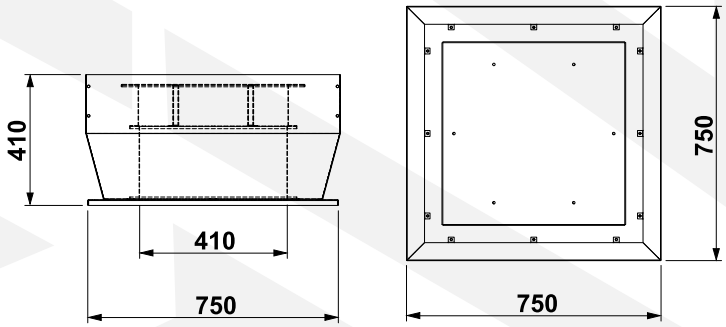

BLAST 450

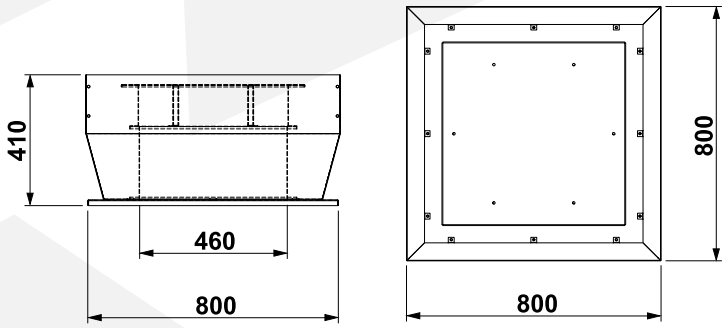

BLAST 500

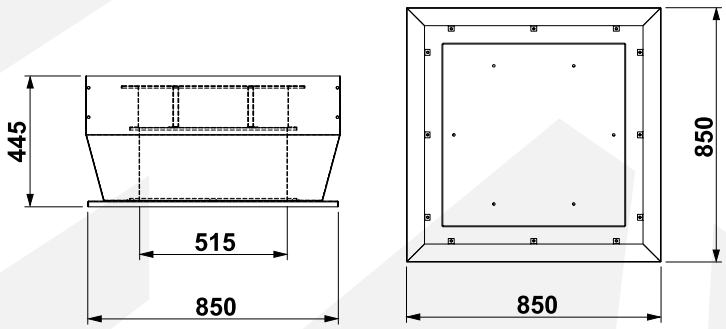

2.3 DANE TECHNICZNE

MODEL Kod produktu	BLAST 400 BLAST-400AC-2082	BLAST 450 BLAST-450AC-2083	BLAST 500 BLAST-500AC-2084
Maksymalny przepływ powietrza [m³/h]	2300	3700	4400
Napięcie [V] / Częstotliwość [Hz]	230 / 50	230 / 50	230 / 50
Prąd znamionowy [A]	0,98	1,7	2,1
Znamionowa moc silnika [W]	205	370	500
Obroty silnika [obr./min]	1380	1380	1380
Stopień ochrony IP silnika [-]	54	54	54
Klasa izolacji [-]	F	F	F
Waga netto [kg]	35	42	50
Głośność [dB(A)]*	66	68	70

*** pomiar w odległości 5 m od urządzenia**

3 MONTAŻ

3.1 ZASADY OGÓLNE

Montaż oraz demontaż urządzenia powinien być wykonany przez osoby doświadczone w montowaniu tego typu urządzeń lub - jeżeli lokalne przepisy tego wymagają – o odpowiednich kwalifikacjach.

Ze względu na relatywnie dużą wagę i gabaryty wentylatora, montaż powinien być wykonany przez minimum dwie osoby, z czego co najmniej jedna musi spełniać wymagania podane w poprzednim akapicie.

Na osobach montujących urządzenie spoczywa obowiązek wykonania montażu zgodnie z zaleceniami zawartymi w tej instrukcji i z obowiązującymi w danym regionie przepisami prawnymi.

Po wykonaniu montażu urządzenia, monter ma obowiązek wypełnić Kartę Gwarancyjną (pozycje 1 i 2). Jest to traktowane również jako gwarant, że montaż został wykonany zgodnie z zaleceniami. Karta Gwarancyjna znajduje się w niniejszej instrukcji pod Warunkami Gwarancji.

Wentylator nie może być montowany bezpośrednio na dachu – jest on przeznaczony do montażu na podstawie dachowej. W podstawie wentylatora znajdują się otwory pod osiem śrub montażowych M6, umożliwiające przykręcenie wentylatora do podstawy dachowej. Konstrukcje dedykowane do wentylatorów z serii BLAST, znajdują się w ofercie firmy Reventon Group.

Przed montażem podstawy dachowej i samego wentylatora należy zweryfikować, czy przegroda budowlana do której elementy zostaną przymocowane posiada wystarczającą nośność. Waga wentylatora dachowego wraz z podstawą dachową może przekraczać 60 kg.

Wentylator musi być zamontowany z wykorzystaniem elementów o odpowiedniej do jego ciężaru nośności.

Elementy użyte do montażu urządzenia muszą być dopuszczone do użytku na zewnątrz budynku.

Wentylator dachowy został zaprojektowany jako element wentylacji miejscowej – dodatkowe kanały doprowadzające powietrze powodują dodatkowe opory przepływu i w konsekwencji spadek wydajności, co w skrajnych przypadkach może doprowadzić do uszkodzenia urządzenia.

4. INSTALACJA

Przed podłączeniem wentylatora do instalacji elektrycznej, należy go trwale zamontować do odpowiedniej przegrody budowlanej (według zaleceń zawartych w punkcie 3).

Wszelkie prace instalacyjne, naprawcze i deinstalacyjne, muszą zostać wykonywane przez osoby wykwalifikowane tj. posiadające odpowiednie uprawnienia do takich robót. Na instalatorze spoczywa obowiązek wykonania instalacji zgodnie z zaleceniami zawartymi w tej instrukcji i z obowiązującymi w danym regionie przepisami prawnymi.

Po podłączeniu do instalacji elektrycznej, instalator ma obowiązek dokonać wpisu w Karcie Gwarancyjnej potwierdzonego pieczątką i podpisem (pozycje 3 i 4). Jest to traktowane również jako gwarant, że instalacja została wykonana zgodnie z wymaganiami tego pkt 4. Karta Gwarancyjna znajduje się w niniejszej instrukcji pod Warunkami Gwarancji.

4.1 PODŁĄCZENIE DO INSTALACJI ELEKTRYCZNEJ

Instalację elektryczną należy wykonać zgodnie ze sztuką i obowiązującymi w danym regionie przepisami.

Podłączenie elektryczne do instalacji o parametrach zasilania według punktu 2.3, powinno być wykonane zgodnie z odpowiednim schematem z punktu 7.

Jako przewód zasilający zaleca się zastosowanie przewodu trzyżyłowego o przekroju 1,5 mm².

Kabel zasilający do puszki przyłączeniowej wentylatora należy doprowadzić przez dławnicę zamontowaną w ściance zewnętrznej i następnie przez otwór w okrągłej obudowie wentylatora. Dalej przewód należy prowadzić wzdłuż siatki mocującej wentylator do okrągłej obudowy i przytwierdzić go do tej siatki opaską zaciskową w kilku miejscach, w sposób uniemożliwiający uszkodzenie przewodu przez pracujący wentylator – tak jak to pokazano poniżej.

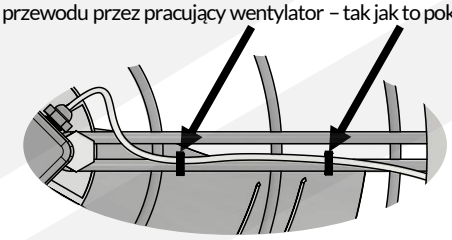

Obwód elektryczny do którego podłączone jest urządzenie, powinien zawierać wszystkie wymagane przepisami elementy zabezpieczające i wyłącznik ON/OFF, umożliwiający bezpieczne odcięcie zasilania od wentylatora. Elementy te oznaczono zbiorczo jako nr 2 na schematach podłączeniowych w punkcie 7.

Przed pierwszym uruchomieniem należy bezwzględnie sprawdzić instalację elektryczną pod kątem uszkodzonej izolacji, nieprawidłowego podłączenia w kostce zaciskowej, ryzyka potencjalnych zwarć itd.

5. EKSPLOATACJA

5.1 ZALECENIA EKSPLOATACYJNE

Użytkownik ma obowiązek zapoznać się z niniejszą instrukcją przed przystąpieniem do eksploatacji urządzenia.

Przed jakąkolwiek ingerencją w urządzenie, należy bezwzględnie odciąć zasilanie elektryczne.

Dostęp do urządzenia przez osoby nieuprawnione, dzieci, zwierzęta jest zabroniony i powinien być utrudniony lub uniemożliwiony.

Urządzenie nie może pracować z zakrytym albo ograniczonym wlotem lub wylotem powietrza (np. w wyniku niezachowania minimalnych odległości od przegród lub przysłoniętym wlotem/wylotem).

Wentylator przeznaczony jest do przetłaczania powietrza o temperaturze od -20°C do 60°C i wilgotności względnej ≤ 80%.

W przypadku jakichkolwiek nieprawidłowości (np. zadziałanie zabezpieczenia obwodu elektrycznego, nietypowy hałas itd.), urządzenie należy bezzwłocznie odłączyć od zasilania i skontaktować się z instalatorem, producentem lub dystrybutorem. Zabrania się ponownego załączenia urządzenia bez zdiagnozowania i usunięcia przyczyny owej nieprawidłowości.

W przypadku braku eksploatacji wentylatora przez dłuższy czas, zaleca się całkowite odłączenie go od zasilania.

Okresową inspekcję i konserwację urządzenia według wytycznych przedstawionych poniżej, należy przeprowadzać przynajmniej raz do roku oraz każdorazowo przed uruchomieniem urządzenia po dwutygodniowym lub dłuższym okresie bezczynności.

Przed rozpoczęciem prac konserwacyjnych wentylatora należy bezwzględnie odłączyć go od zasilania elektrycznego.

W ramach okresowej inspekcji i konserwacji urządzenia należy kolejno:

- ocenić stan instalacji elektrycznej pod kątem uszkodzeń i usunąć/naprawić ewentualne uszkodzenia
- zweryfikować drożność wlotu i wylotu powietrza, szczelin w ściankach zewnętrznych oraz stan samego wirnika -> jeżeli występują jakiekolwiek zanieczyszczenia należy je usunąć
- oczyścić elementy wentylatora z osadów za pomocą miękkiej szmatki
- podłączyć urządzenie do sieci elektrycznej i ocenić prawidłowość pracy wentylatora na wszystkich dopuszczalnych stopniach pracy; dodatkowy szmer, metalicznych pogłos, odgłos tarcia, wibracje itd. świadczą o nieprawidłowej pracy - należy bezzwłocznie odłączyć urządzenie od zasilania i skontaktować się z instalatorem, producentem lub dystrybutorem

Inspekcja i konserwacja wentylatora powinna być przeprowadzana przez użytkownika zaznajomionego z tą instrukcją lub zewnętrzny podmiot, jeżeli ze względu na sposób montażu lub lokalne przepisy wymagane są dodatkowe uprawnienia np. do prac elektrycznych lub na wysokościach.

Częstotliwość konserwacji powinna być uzależniona od warunków rzeczywistych - w przypadku pracy urządzenia w środowisku w którym występuje wysokie stężenie pyłów, okresową konserwację należy przeprowadzać częściej.

Po okresie eksploatacji należy zadbać o utylizację urządzenia według obowiązujących norm i przepisów lokalnych.

6. AUTOMATYKA

Stosowanie automatyki dedykowanej do serii BLAST daje duże możliwości regulacji wydajności urządzenia w stopniu zautomatyzowania zależnym od potrzeb.

STEROWNIK PROGRAMOWALNY HMI SINGLE

Sterownik używany jest do kontroli pracy urządzeń wyposażonych w jednobiegowe silniki. Posiada wiele funkcji m. in. praca w trybie grzania, chłodzenia i wentylatorowym, tryb programowalny, kontrola pracy zaworu, automatyczny wybór biegu wentylatora. W zestawie z urządzeniem dostarczany jest zewnętrzny czujnik temperatury. Sterownik może pracować w jednym z dwóch trybów – termostatycznym lub różnicy temperatur. Ten drugi umożliwia efektywne sterowanie pracą destratyfikatorów. Urządzenie może zostać zintegrowane z systemem zarządzania budynkiem typu BMS.

Zasilanie / Częstotliwość: 230 V AC / 50 - 60 Hz
Maksymalne natężenie: 5 A
Zakres pracy: 0 - 45°C
Zakres regulacji: 5°C - 35°C
Dokładność regulacji: 0,5°C
Zewnętrzny czujnik temperatury: NTC 10K
Standard transmisji danych (BMS): RS485
Wymiary: 86 x 86 x 13,3 mm
Waga: 0,27 kg
Stopień ochrony (obudowa): IP 20
Stopień ochrony (czujnik zewnętrzny): IP 68

REGULATOR PRĘDKOŚCI OBROTOWEJ HC

Regulator stosowany jest do napięciowej zmiany prędkości obrotowej silników jednofazowych. Służy do tego 5-stopniowe pokrętło - wartość 1 odpowiada najniższemu możliwemu napięciu zasilania, a wartość 5 napięciu nominalnemu (tj. 230 V). Wartości od 2-4 reprezentują pośrednie napięcia. Wybór odpowiedniej wersji regulatora zależy od ilości urządzeń, jakie chcemy do niego podłączyć – sumaryczny pobór prądu podłączonych urządzeń nie może przekroczyć maksymalnego dopuszczalnego natężenia dla regulatora.

Zasilanie / Częstotliwość: 230 V AC / 50 – 60 Hz
Maksymalne natężenie (zależnie od wersji):
1,2 A, 3 A, 5 A, 7 A lub 14 A
Zabezpieczenie: wyłącznik termiczny
Waga (zależnie od wersji):
1,45 kg, 2,5 kg, 4,5 kg, 5,5 kg lub 10,5 kg
Stopień ochrony obudowy: IP 54

TYRYSTOROWY REGULATOR PRĘDKOŚCI OBROTOWEJ TRO

Regulator umożliwia redukcję prędkości obrotowej poprzez obniżenie napięcia zasilającego silnik jednofazowy metodą cięcia fazy. Występuje w dwóch wariantach - dla silników o mocy poniżej 150 W zalecany jest TRO 150W, dla tych o mocy między 150 - 600 W zalecany jest TRO 600W.

Zasilanie / Częstotliwość: 220 ~ 240 V / 50 ~ 60 Hz
Maksymalne obciążenie:
- 150 W dla modelu TRO-150W
- 600 W dla modelu TRO-600W

Zakres pracy: t = -20 - 55°C, 20% < φ < 90%
Materiał obudowy: ABS (ognioodporny)
Wymiary (TRO-150W): 86 x 86 x 42 mm
Wymiary (TRO-600W): 86 x 86 x 40 mm

MODUŁ PRZEKAŹNIKA RM-16A

Moduł pozwala na sterowanie pracą urządzeń elektrycznych (np. wentylatory) pobierających prąd o większym natężeniu niż wynikałoby to z dozwolonej obciążalności podłączonego regulatora.

Zasilanie / Częstotliwość: 230 V AC / 50 – 60 Hz
Maksymalne natężenie: 16 A
Wejścia: beznapięciowe NO/COM, napięciowe SL
Sygnał wyjściowy: przekaźnik NO/COM/NC
Wymiary: 47 x 47 x 20 mm

7. SCHEMATY PODŁĄCZENIOWE

LEGENDA
1 – zasilanie z sieci 230 V/50 Hz
2 – zabezpieczenia obwodu elektrycznego i wyłącznik ON/OFF
3 – wentylator dachowy BLAST
4 – sterownik programowalny HMI SINGLE
5 – zewnętrzny czujnik temperatury

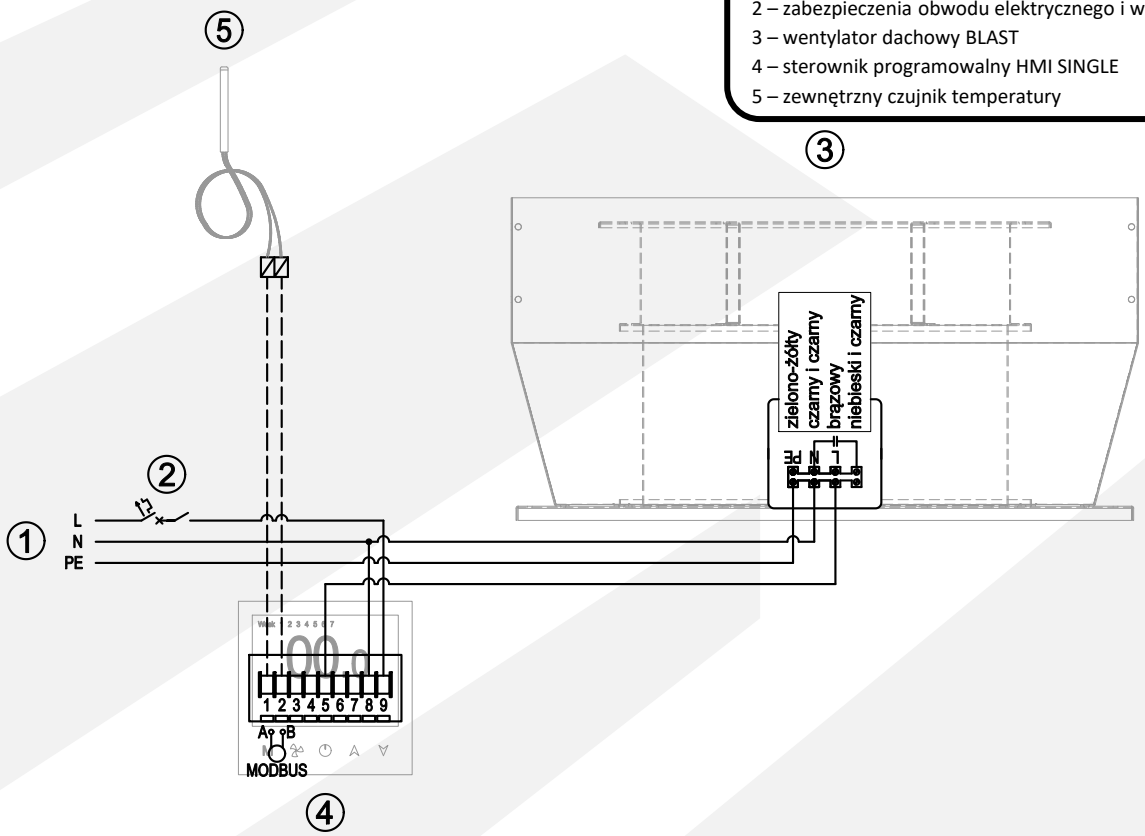

LEGENDA

1 – zasilanie z sieci 230 V/50 Hz
2 – zabezpieczenia obwodu elektrycznego i wyłącznik ON/OFF
3 – wentylator dachowy BLAST
6 – regulator prędkości obrotowej HC

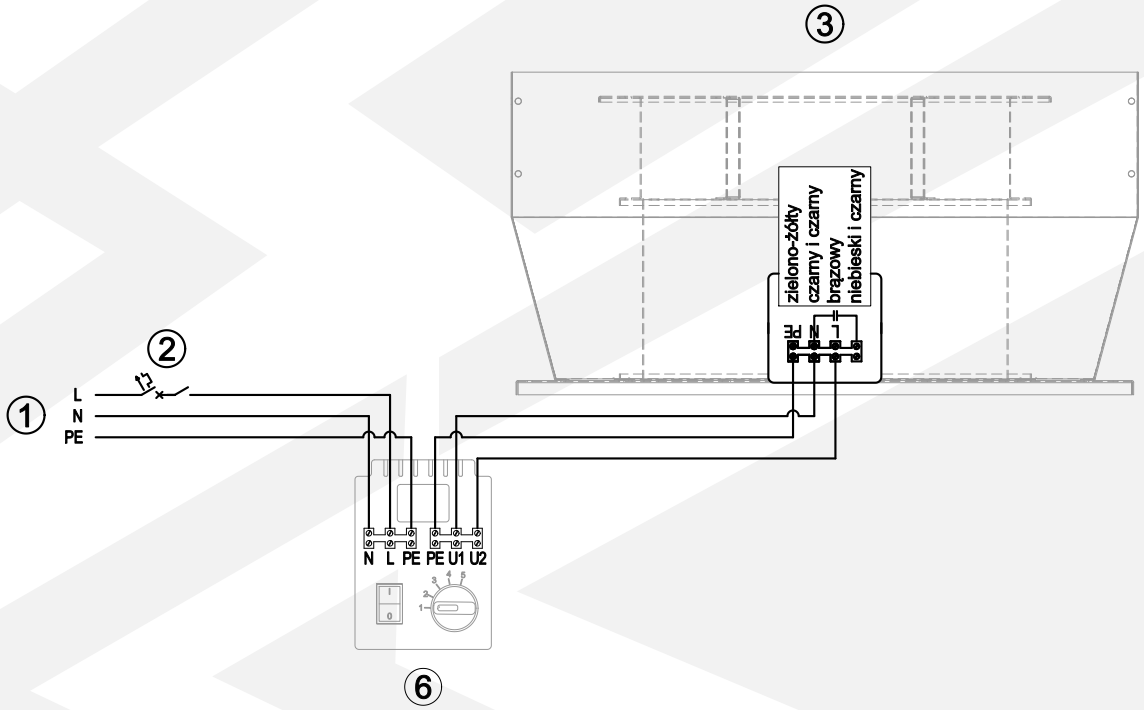

LEGENDA

1 – zasilanie z sieci 230 V/50 Hz
2 – zabezpieczenia obwodu elektrycznego i wyłącznik ON/OFF
3 – wentylator dachowy BLAST
7 – tyrystorowy regulator prędkości obrotowej TRO

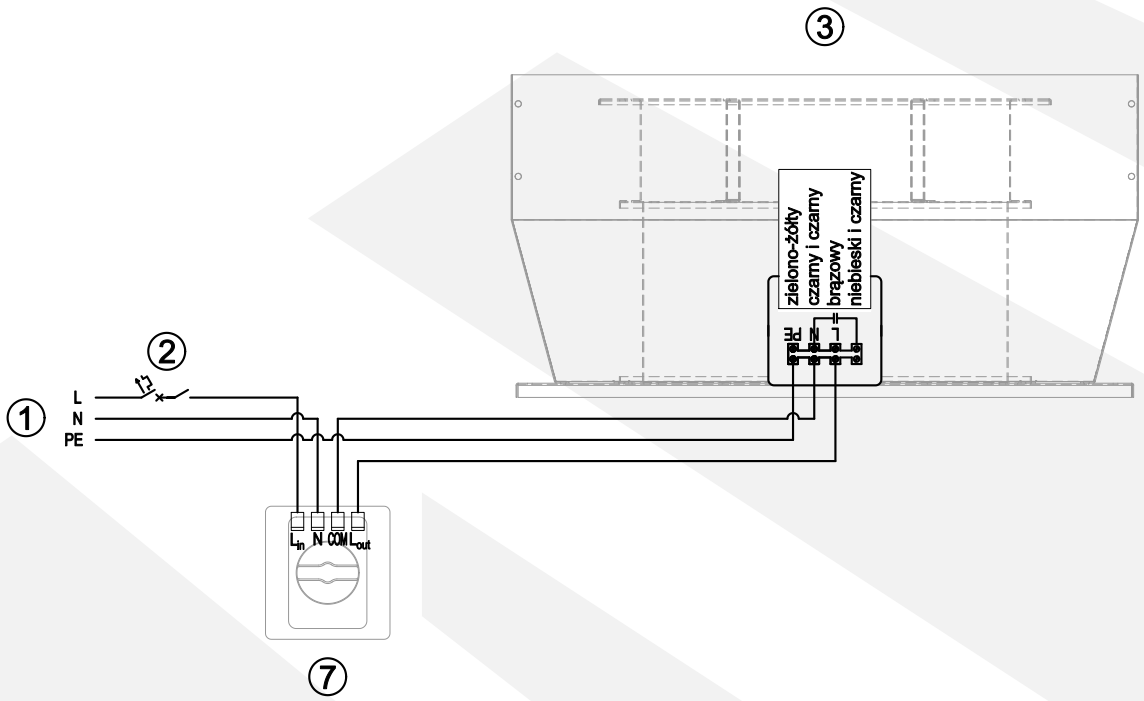

NOTATKI

8. WARUNKI GWARANCJI

I. Firma Reventon Group Sp. z o.o., zwana dalej gwarantem, zapewnia 24-miesięczny okres ochrony gwarancyjnej niżej wymienionych produktów:

- wentylator dachowy BLAST 400

- wentylator dachowy BLAST 450

- wentylator dachowy BLAST 500

II. Ochrona gwarancyjna obowiązuje od daty zakupu towaru przez użytkownika końcowego (tj. daty wystawienia dokumentu potwierdzającego zakup), lecz nie dłużej niż 30 miesięcy od wydania urządzenia z magazynu Reventon Group Sp. z o.o.

III. Zgłoszenie reklamacyjne należy przesłać używając formularza reklamacyjnego znajdującego się na stronie internetowej (pod adresem https://reventongroup.eu/reklamacje). Do zgłoszenia należy załączyć skan/zdjęcie wypełnionej Karty Gwarancyjnej oraz faktury zakupowej. W przypadku akcesoriów, Karta Gwarancyjna nie jest wymagana.

IV. Gwarant zobowiązuje się do rozpatrzenia zgłoszenia reklamacyjnego w terminie do 14 dni roboczych od dnia otrzymania poprawnie wypełnionego formularza reklamacyjnego.

V. W wyjątkowych sytuacjach gwarant zastrzega sobie możliwość przedłużenia terminu określonego w punkcie IV, szczególnie w przypadku, gdy wada nie ma charakteru trwałego i jej ustalenie wymaga głębszej analizy. O przedłużeniu terminu gwarant musi zawiadomić przed upływem 14-tego dnia.

VI. W ramach gwarancji gwarant dokonuje naprawy, wymiany (urządzenia albo jego komponentu) bądź zwrotu kosztów zakupu produktu w określonym terminie.

VII. W przypadku wymiany komponentu urządzenia na nowy, okres ochrony gwarancyjnej całego produktu nie ulega wydłużeniu.

VIII. Gwarant nie pokrywa kosztów demontażu i ewentualnego ponownego montażu reklamowanego urządzenia.

IX. Gwarant może zadecydować o konieczności ściągnięcia reklamowanego urządzenia lub komponentu do serwisu Reventon Group Sp. z o. o. W takim przypadku transport jest organizowany i opłacany przez gwaranta. Obowiązkiem właściciela urządzenia jest przygotowanie go do wysyłki – urządzenie musi być zapakowane w sposób zabezpieczający go przed uszkodzeniem w trakcie transportu, a wymiary i waga przesyłki nie mogą przekraczać odpowiednio 660 x 650 x 400 mm i 30 kg. W przypadku elementów, których nie można tak zapakować, sposób transportu musi zostać ustalony i zaakceptowany przez firmę Reventon Group Sp. z o. o. W przypadku nadania niestandardowej przesyłki bez konsultacji z serwisem firmy Reventon Group, gwarant zastrzega sobie prawo do obciążenia klienta kosztami dodatkowej obsługi przez firmę kurierską.

X. W przypadku przyjazdu serwisu gwaranta (instalatora), obowiązkiem klienta jest umożliwienie mu bezpiecznego dostępu do urządzenia oraz nieodpłatne zapewnienie źródła energii elektrycznej, wody, oświetlenia itd.

XI. Gwarancja nie obejmuje obniżania się jakości produktu spowodowanego normalnym procesem zużycia i poniższych przypadków:

a) mechaniczne uszkodzenia produktu

b) uszkodzenia i wady wynikłe na skutek:

- złego składowania bądź niewłaściwego transportu

- niewłaściwego lub niezgodnego z instrukcją użytkowania i konserwacji

- użytkowania lub pozostawiania produktu w nieodpowiednich warunkach (nadmierna wilgotność, zbyt wysoka lub zbyt niska temperatura, nasłonecznienie, zapylenie, kurz itp.)

- samowolnych (tj. wykonanych przez użytkownika lub inne nieupoważnione osoby) napraw, przeróbek lub zmian konstrukcyjnych

- podłączenia wyposażenia w sposób niezgodny z dokumentacją techniczną

- podłączenia dodatkowego, innego niż zalecane przez gwaranta wyposażenia

- nieprawidłowego napięcia zasilania

- zdarzeń losowych (jak pożar, powódź, wichura itd.)

c) części urządzeń ulegające zużyciu, w tym odbarwienia obudowy

W przypadku stwierdzenia któregokolwiek z powyższych, osoba zgłaszająca reklamację zostaje obciążona kosztami transportu i / lub ewentualnej naprawy.

XII. Obowiązkiem odbierającego towar jest weryfikacja przesyłki pod kątem uszkodzenia powstałego w trakcie transportu. W przypadku stwierdzenia takiego uszkodzenia, należy spisać protokół w obecności dostawcy towaru – jest to podstawa do reklamacji. Protokół szkody powinien być dostarczony przez firmę dostarczającą towar.

XIII. Gwarant nie ponosi odpowiedzialności za potencjalne straty i szkody związane z postojem urządzenia w okresie jego awarii i rozpatrywania zgłoszenia reklamacyjnego.

XIV. Wszelkie zmiany zapisów w Warunkach Gwarancji, niewłaściwe użytkowanie produktu oraz ślady samodzielnych napraw (tj. poza serwisem Reventon Group Sp. z o. o.) lub przeróbek powodują, że gwarancja przestaje obowiązywać.

XV. Niniejsze Warunki Gwarancji nie wyłączają ani nie ograniczają praw wynikających z rękojmi.

XVI. W przypadku niespełnienia któregokolwiek z warunków niniejszej gwarancji przestaje ona obowiązywać.

XVII. Wszelka korespondencja powinna być kierowana na adres: Reventon Group Sp. z o.o., ul. Wyzwolenia 556, 43-340 Kozy, Polska lub na adres mailowy: serwis@reventongroup.eu.

Karta Gwarancyjna

1 - Model urządzenia i numer seryjny* lub kod produktu	2 - Dokładny adres i miejsce montażu urządzenia
3 - Data wykonania podłączenia do:	**4 - Pieczątka i podpis firm(y) wykonującej podłączenie:**
Instalacji grzewczej/chłodniczej (jeżeli dotyczy)	
Instalacji wentylacyjnej (jeżeli dotyczy)	
Instalacji elektrycznej (jeżeli dotyczy)	

*** numer seryjny jest wymagany tylko dla nagrzewnic wodnych z serii HC-3S, HC-EC, HC3P, FARMER HCF i FARMER OPENAIR oraz rekuperatorów z serii INSPIRO, INSPIRO BASIC i VERTIC**

reventon
INDUSTRIAL SOLUTIONS

Reventon Group Sp. z o. o., ul. Wyzwolenia 556, 43-340 Kozy, Polska, www.reventongroup.eu